WP120 PREMIUM PUNKTABLÄUFE

WP120 ist eine Serie von mittelgroßen WIPER Punktabläufen. Der Ablaufaufsatz ist ein eleganter Rahmen und ein Gitter aus rostfreiem Stahl mit den Außenmaßen 120mm x 120mm. Das Produkt hat viele Varianten, die es erlauben, es an viele individuelle Bedürfnisse und Vorlieben des Kunden anzupassen.

ZONDA

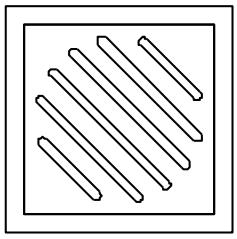

- hochglanzpoliert
- matt-gebürstet
- satin

SIROCCO

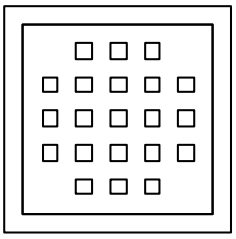

- hochglanzpoliert
- matt-gebürstet
- satin

MISTRAL

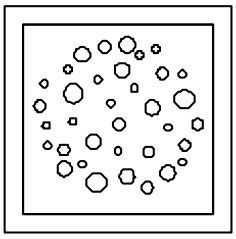

- hochglanzpoliert
- matt-gebürstet
- satin

TIVANO

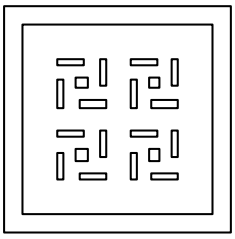

- hochglanzpoliert
- matt-gebürstet
- satin

PONENTE

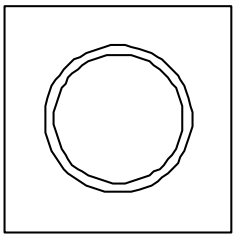

- hochglanzpoliert
- mix

(Rahmen matt gebürstet oder satin + Mitte hochglanzpoliert)

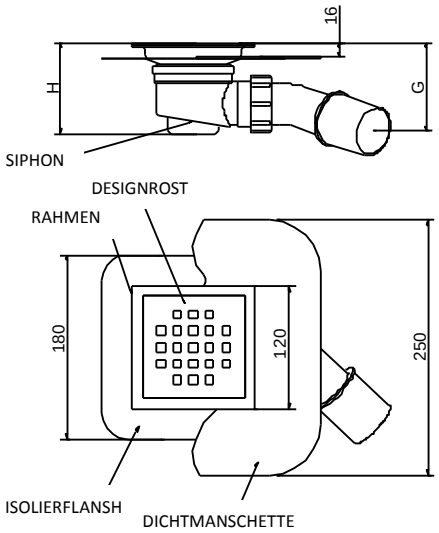

TYP	H [mm]	G [mm][2)]	Q [l/min][1)]
WP120 Premium S	115	68	26/50
WP120 Premium N	88	68	15/26

1) Durchlassfähigkeit nach EN PN 274:2002 (Werte für 15mm/120mm Flüssigkeitssäule)
2) Die Größe kann reguliert werden – angegeben ist der Durchschnittswert

WIPER Abläufe aus der PREMIUM Serie sind mit einem Dichtungsflansch ausgestattet, der, beim Einbauen in Fußböden mit einer Dichtungsschicht, nützlich ist. Optional kann man eine Dichtungsmanschette anwenden, was weitgehend die Montage erleichtert. Im Falle einer Ablaufmontage im Fußboden ohne Dichtungsschicht, sollte man Abläufe aus der CLASSIC Serie wählen.