SHOWERLAY

WŁAŚCIWOŚCI PRODUKTU

PRODUKTY WIPER

- odwodnienia prysznicowe
- wpusty punktowe
- syfony
- włyty podposadzkowe SHOWERBASE i SHOWERLAY
- zestawy uszczelniające do kabin prysznicowych
- system ISOL-ONE
- odwodnienia zewnętrzne

WIPER Sp. z o.o.
ul. Kolejowa 2
43-190 Mikołów

+48 (32) 738 5000
poczta@wiper.pl

www.wiper.pl

wiper®

Płyty podposadzkowe

SHOWERLAY

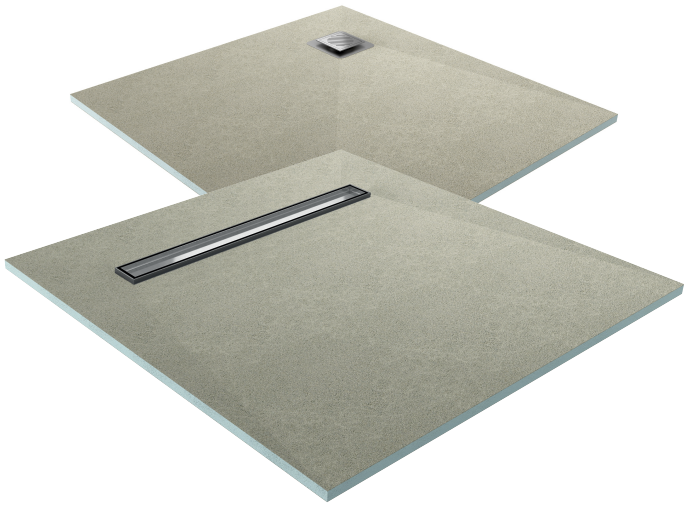

Podposadzkowe płyty prysznicowe SHOWERLAY to płyta XPS z plastikową siatką wzmacniającą pokryta podwójną warstwą specjalnej zaprawy cementowej. Zawiera rynnę prysznicową wraz z maskownicą oraz odpowiedni syfon odpływowy DROP35. Podstawowe zalety SHOWERLAY to: hydroizolacja, wyprofilowany spad w kierunku rynienki odpływowej, doskonała przyczepność kleju do warstwy wierzchniej płyty, twardość warstwy wierzchniej pozwalająca na klejenie nawet bardzo drobnych mozajek, wysoka izolacja akustyczna.

Właściwości prefabrykowanych płyt WIPER SHOWERLAY to:

- stuprocentowa hydroizolacja
- wyprofilowany spad w kierunku rynienki odpływowej (wpustu punktowego odpływowego)
- doskonała przyczepność kleju do warstwy wierzchniej płyty
- twardość warstwy wierzchniej pozwalająca na klejenie nawet bardzo drobnych mozajek
- wysoka izolacja akustyczna
- grubość płyty 20, 30, 40 lub 50 mm
- płyty po zamontowaniu powinny być podparte na całej powierzchni
- na indywidualne zamówienia wykonujemy także inne wymiary i układy odpływów

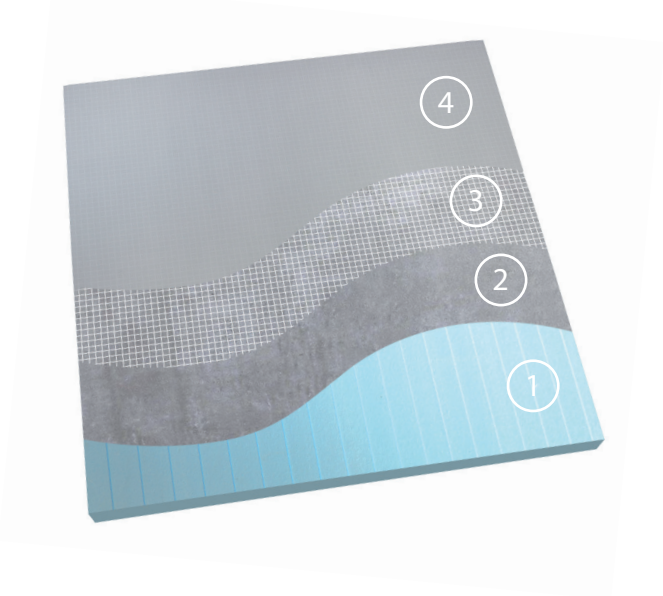

1 – płyta XPS
2 – zaprawa cementowa
3 – plastikowa siatka wzmacniająca
4 – podwójna warstwa specjalnej zaprawy cementowej

25 LAT GWARANCJI

W celu sprecyzowania zamówienia należy podać:

1. grubość brodzika (20, 30, 40 lub 50 mm)
2. typ brodzika (LINE – z rynienką, POINT – z wpustem punktowym)
3. wymiary gabarytowe brodzika: X, Y
4. rodzaj wzoru kratki rynny / wpustu

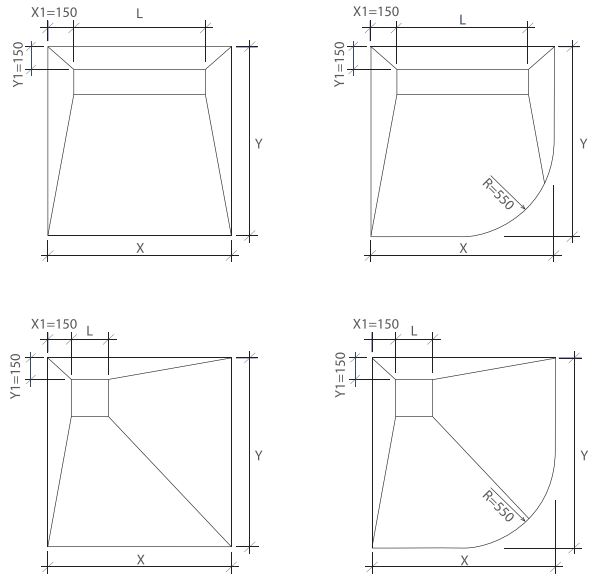

wiper®