wiper®

591/PL/60

07/2026

KATALOG

odpływy | płyty podposadzkowe | systemy izolacji | ogrzewanie podłogowe | inne

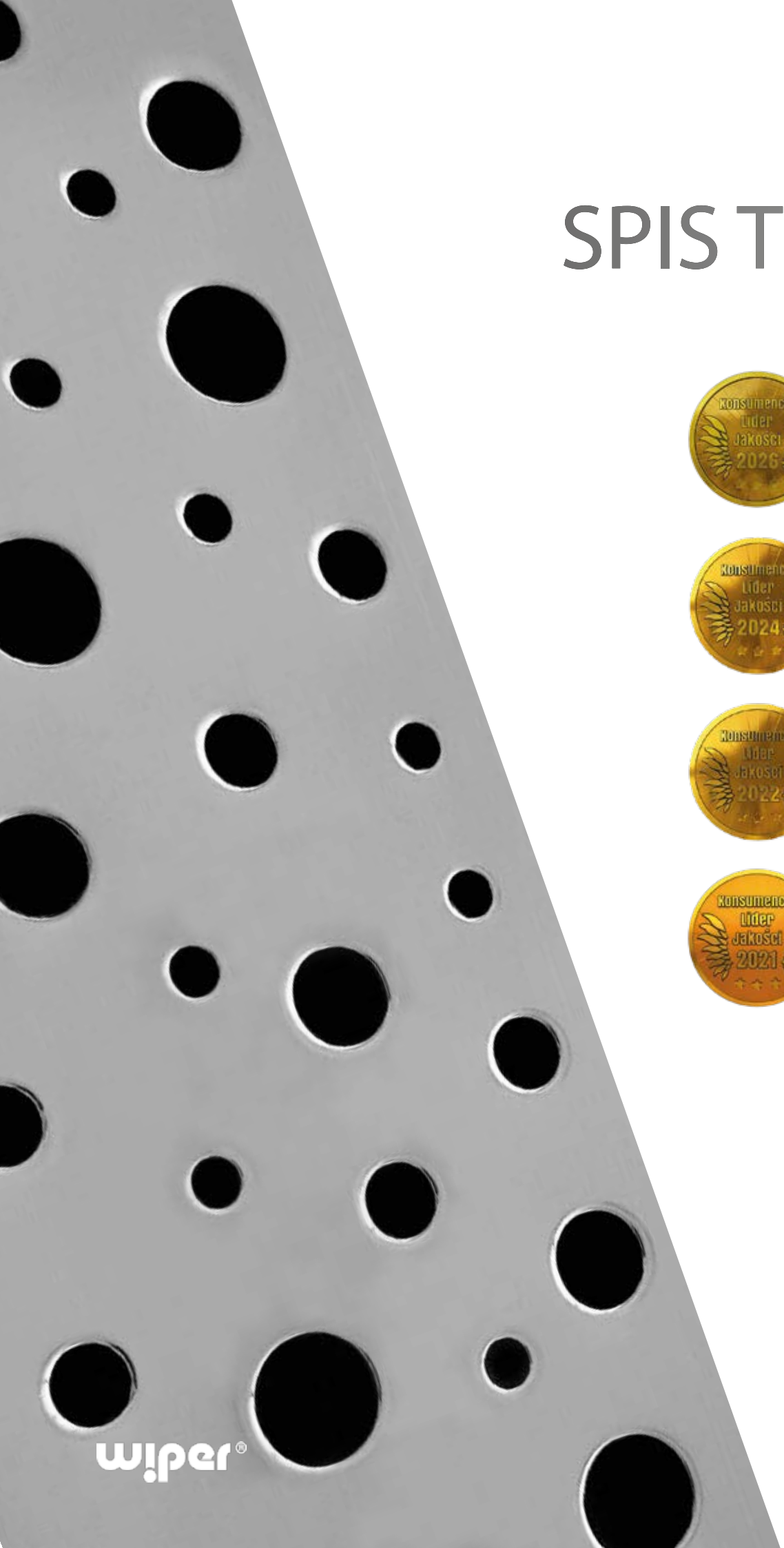

SPIS TREŚCI

Konsumencki Lider Jakości 2026
Konsumencki Lider Jakości 2025
Konsumencki Lider Jakości 2024
Konsumencki Lider Jakości 2023
Konsumencki Lider Jakości 2022
Konsumencki Lider Jakości 2011 2021 LIDER DEKADY
Konsumencki Lider Jakości 2021
Konsumencki Lider Jakości 2020
Konsumencki Lider Jakości 2019

Rynienki prysznicowe 4–41

INTENSI 316 UNO 4
INTENSI 316 DUO 6
PREMIUM 8
PREMIUM GLASS 10
PREMIUM ZK 12
PREMIUM ZK GLASS 14
PREMIUM OFFSET 16
PREMIUM SLIM 18
INVISIBLE 20
INVISIBLE ZK 22
INVISIBLE SLIM 24
ELITE 26
ELITE PVD – **NOWOŚĆ** 28
ELITE SLIM 30
ELITE SLIM BEAN – **NOWOŚĆ** 32
VINYL FLOOR 34
MCR 36
CLASSIC 38
EYE-DRAIN 40

Wykonania niestandardowe 42–47

PREMIUM ZKL / ZKPL / ZKP 42
S-LINE 44
RYNNY O DOWOLNEJ DŁUGOŚCI I Z PRZESUNIĘTYM SYFONEM 46

Wpusty punktowe 48–57

WP PREMIUM 48
WP CLASSIC 50
WP INVISIBLE 52
WP VINYL FLOOR 54
WIPER TOP 56

Kabiny prysznicowe 58–59

VERRE

Brodziki 60–61

SOLID EYE

Płyty podposadzkowe 62–67

SHOWERLAY 62
SHOWERLAY ONEWAY 64
SHOWERBASE 66

Systemy uszczelniające 68–71

SYSTEM ISOL-ONE 68
ZESTAW USZCZELNIAJĄCY DO KABIN PRYSZNICOWYCH 70

Maty i systemy grzewcze 72–79

SYSTEMY ELEKTRYCZNEGO OGRZEWANIA 72
WIPER SOUND STOP – MATA WYGŁUSZAJĄCA 78

Syfony i akcesoria 80–81

Tabela możliwych konfiguracji 82-83

INTENSI 316 UNO

RYNIENKA SZCZELINOWA

Rynienka prysznicowa INTENSI 316 UNO została zaprojektowana z myślą o najnowszych trendach i oczekiwaniach rynku. Jej bardzo niska zabudowa pozwala na montaż w trudnych warunkach. Rynienka dostępna w dwóch wariantach **z możliwością docinania na żądaną długość**, powoduje, że idealnie wpasowuje się w rozmiar brodzika. Wyposażona jest w syfon SNAKE BEAN. Odbiera wodę na całej długości. Standardowa długość bazy to 300 mm, natomiast zestaw rynny i kratki to długość 1200 i 1500 mm. Całość wykonana z certyfikowanej stali Gat. 316 poler, szlif lub mat.

PVD (Physical Vapour Deposition) to proces fizycznego osadzania cienkich warstw z fazy gazowej, prowadzony w warunkach wysokiej próżni. Powstała w tym procesie powłoka, charakteryzuje się wszechstronnymi właściwościami.

Najważniejsze z nich to: doskonała jakość kolorów i szeroka ich gama, wysoka odporność ścierna i antykorozyjna, wysoka stabilność termiczna i obojętność chemiczna.

realizacja ~48 h

darmowa dostawa

DOSTĘPNE W ZESTAWIE

wiper®

25 LAT GWARANCJI

SZLACHETNA
STAL 316

Stal nierdzewna o zdecydowanie wyższej odporności na korozję w stosunku do powszechnie używanej stali 304

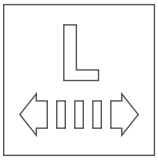

średnica odpływu ø 40, ø 50 z zastosowaniem dołączonej do produktu redukcji (adaptera)

Do tego produktu możesz dokupić:
- ZESTAW USZCZELNIAJĄCY s. 71

- Rynienka **docinana** na dowolny wymiar w zakresie 400 ÷ 1200
  400 ÷ 1500
- Przepustowość odpływu wg EN 1253 Q [l/min]:
  31 - pojedynczy syfon BEAN

kołnierz izolacyjny

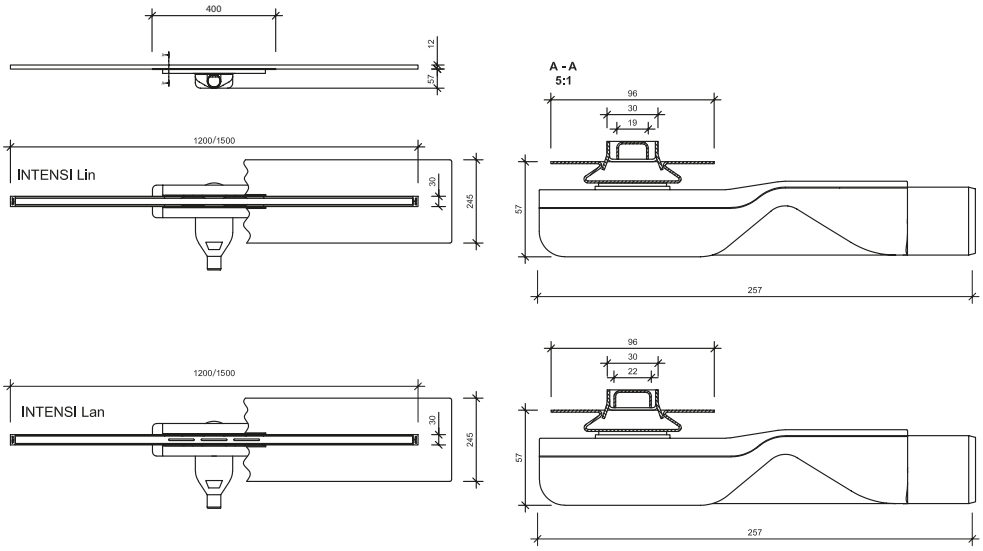

wykończenia kratek

NOWOŚĆ

SILVER (srebrny)	BRIGHT GOLD (jasny złoty)	GOLD (złoty)	HONEY GOLD (miodowy złoty)	COPPER (miedziany)	GUN METAL (stalowoszary)	GRAPHIT BLACK (czarny)
LIN / LAN	LIN / LAN	LIN / LAN	LIN / LAN	LIN / LAN	LIN / LAN	LIN / LAN

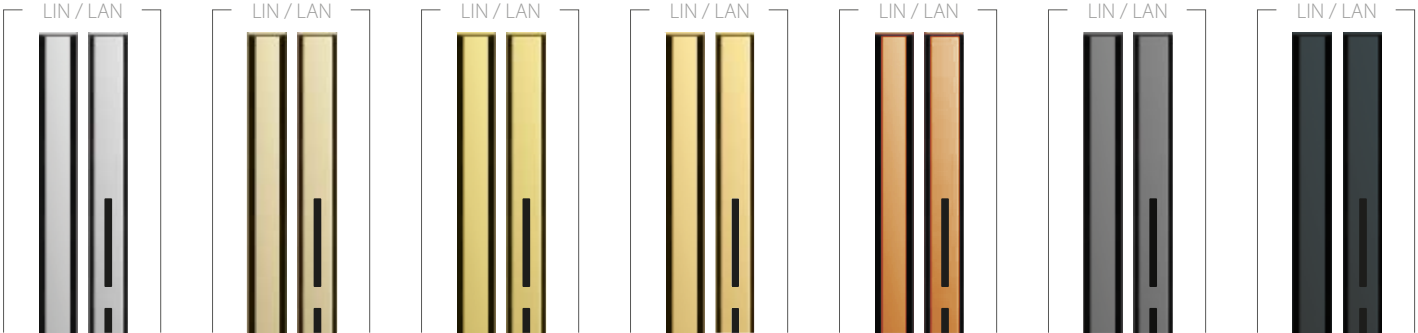

INTENSI 316 DUO

RYNIENKA SZCZELINOWA

Rynienka prysznicowa INTENSI 316 DUO została zaprojektowana z myślą o najnowszych trendach i oczekiwaniach rynku. Jej bardzo niska zabudowa pozwala na montaż w trudnych warunkach. Rynienka dostępna w dwóch wariantach **z możliwością docinania na żądaną długość**, powoduje, że idealnie wpasowuje się w rozmiar brodzika. Wyposażona jest w syfon SNAKE BEAN. Odbiera wodę na całej długości. Standardowa długość bazy to 300 mm, natomiast zestaw rynny i kratki to długość 1200 i 1500 mm. Całość wykonana z certyfikowanej stali Gat. 316 poler, szlif lub mat.

PVD (Physical Vapour Deposition) to proces fizycznego osadzania cienkich warstw z fazy gazowej, prowadzony w warunkach wysokiej próżni. Powstała w tym procesie powłoka, charakteryzuje się wszechstronnymi właściwościami.

Najważniejsze z nich to: doskonała jakość kolorów i szeroka ich gama, wysoka odporność ścierna i antykorozyjna, wysoka stabilność termiczna i obojętność chemiczna.

realizacja ~48 h

PRODUKT Z ATESTEM

darmowa dostawa

DOSTĘPNE W ZESTAWIE

wiper®

25 LAT GWARANCJI

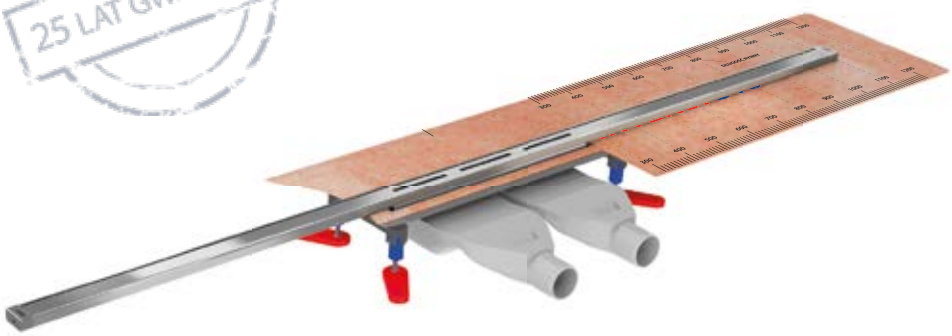

SZLACHETNA STAL 316

Stal nierdzewna o zdecydowanie wyższej odporności na korozję w stosunku do powszechnie używanej stali 304

Do tego produktu możesz dokupić:
- ZESTAW USZCZELNIAJĄCY s. 71
- TRÓJNIKI F i Y

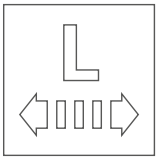

średnica odpływu ø 40, ø 50 z zastosowaniem dołączonej do produktu redukcji (adaptera)

- Rynienka **docinana** na dowolny wymiar w zakresie 400 ÷ 1200
  400 ÷ 1500
- Przepustowość odpływu wg EN 1253 Q [l/min]:
  52,5 - podwójny syfon BEAN

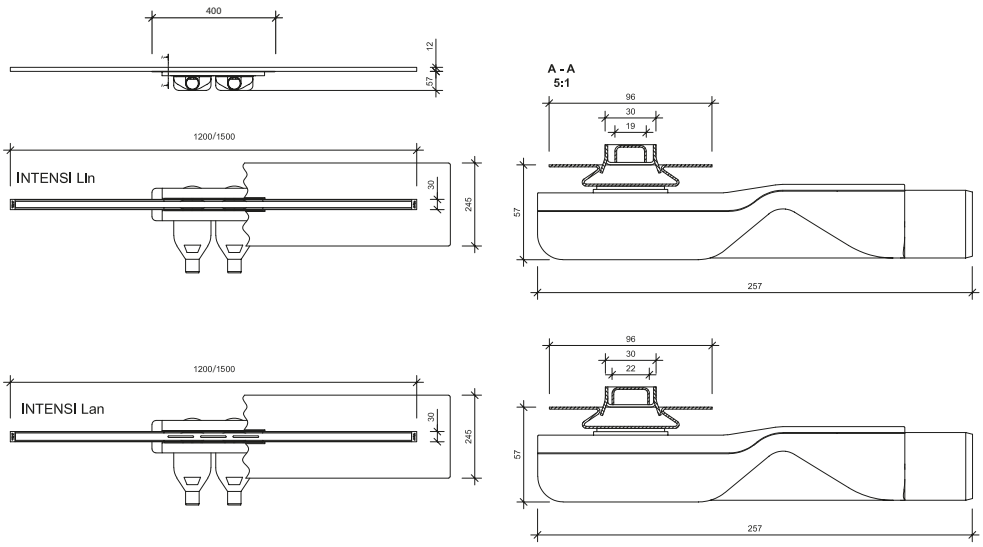

kołnierz izolacyjny

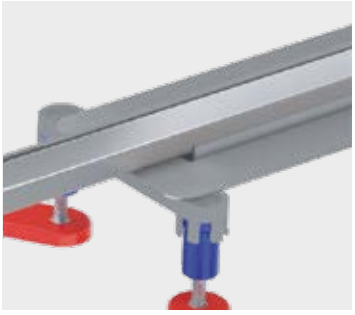

wykończenia kratek

SILVER (srebrny)	BRIGHT GOLD (jasny złoty)	GOLD (złoty)	HONEY GOLD (miodowy złoty)	COPPER (miedziany)	NOWOŚĆ GUN METAL (stalowoszary)	GRAPHIT BLACK (czarny)
LIN / LAN	LIN / LAN	LIN / LAN	LIN / LAN	LIN / LAN	LIN / LAN	LIN / LAN

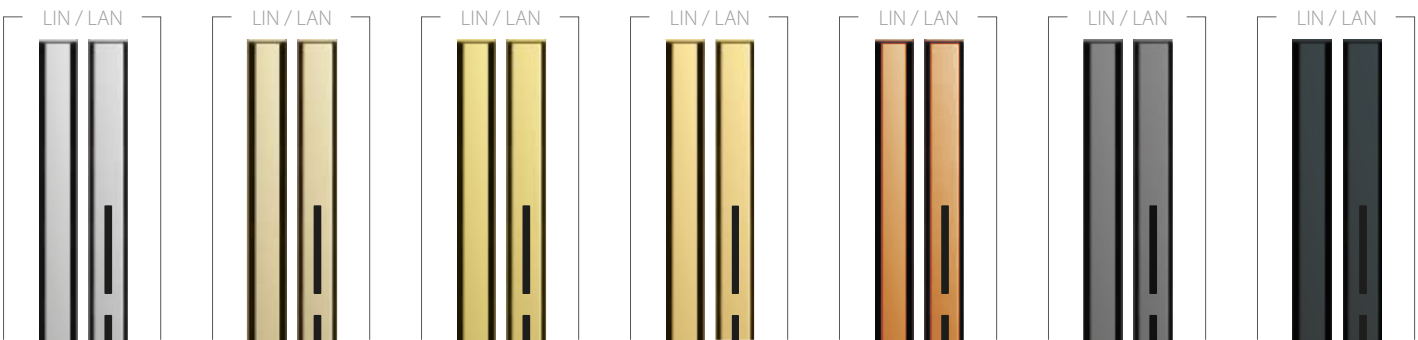

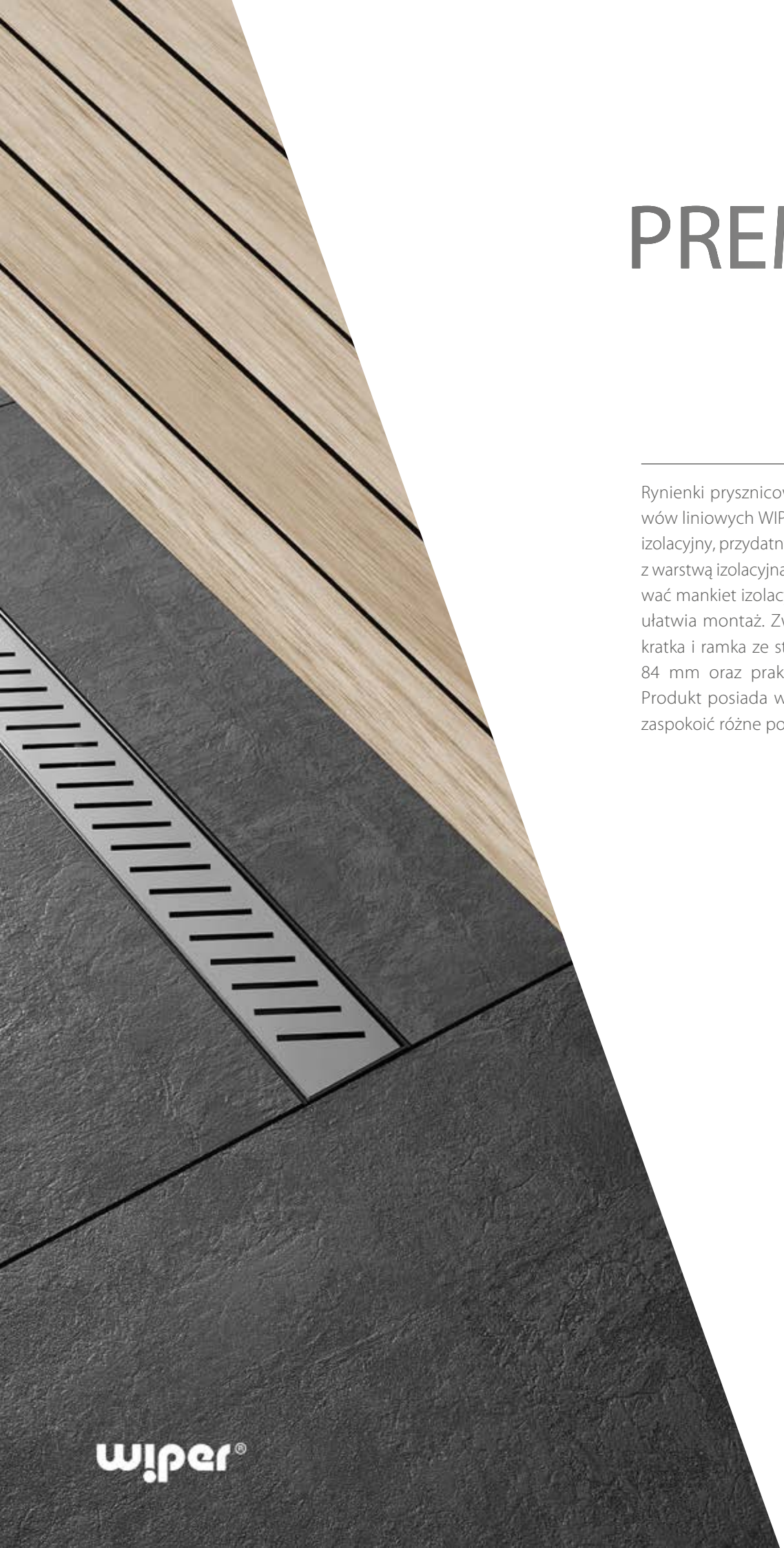

PREMIUM

Rynienki prysznicowe PREMIUM to seria odpływów liniowych WIPER zaopatrzonych w kołnierz izolacyjny, przydatny przy zabudowie w posadzce z warstwą izolacyjną. Opcjonalnie można zastosować mankiet izolacyjny, co w znacznym stopniu ułatwia montaż. Zwieńczeniem jest elegancka kratka i ramka ze stali nierdzewnej o szerokości 84 mm oraz praktycznie dowolnej długości. Produkt posiada wiele odmian pozwalających zaspokoić różne potrzeby.

realizacja ~48 h

NARODOWY INSTYTUT ZDROWIA PUBLICZNEGO · PIB · PRODUKT Z ATESTEM

darmowa dostawa

DOSTĘPNE W ZESTAWIE NEW

wiper®

25 LAT GWARANCJI

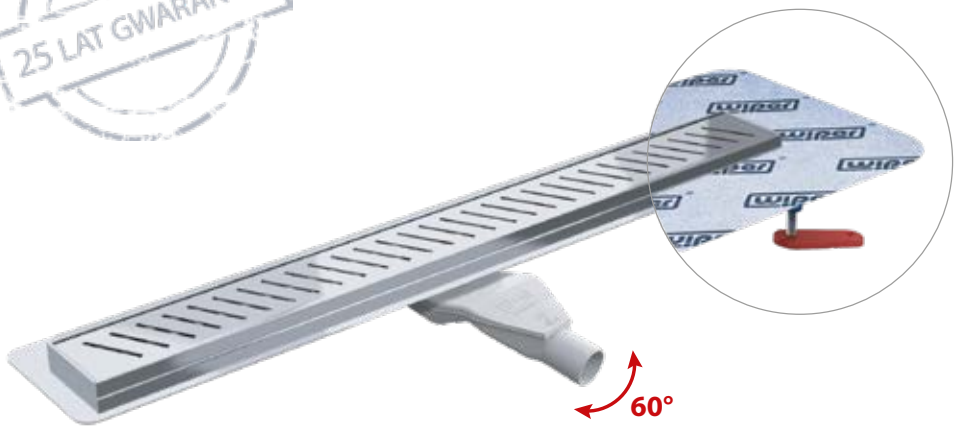

Zakres regulacji dla każdego z syfonów znajdziesz w katalogu Zestawów New

Do tego produktu możesz dokupić:
- MANKIET USZCZELNIAJĄCY
- NÓŻKI REGULACYJNE PCL-1
- ZESTAW USZCZELNIAJĄCY s. 71

Dostępe opcje z różnymi syfonami:
- SNAKE | DROP 35 | DROP 50 | SNAKE 360 | CURLING

Więcej informacji na **stronie 80**

dla Snake i Snake 360: średnica odpływu ø 40,
ø 50 z zastosowaniem dołączonej do produktu redukcji (adaptera)
dla Drop 35, Drop 50, Curling (pionowy): średnica odpływu ø 50

- **Standardowe długości L** [mm]:
  500, 600, 700, 800, 900, 1000, 1100, 1200

- **Przepustowość odpływu wg EN 1253** Q [l/min]:
  36 - syfon SNAKE i SNAKE 360
  48 - syfon DROP 35 i DROP 50
  55 - syfon CURLING

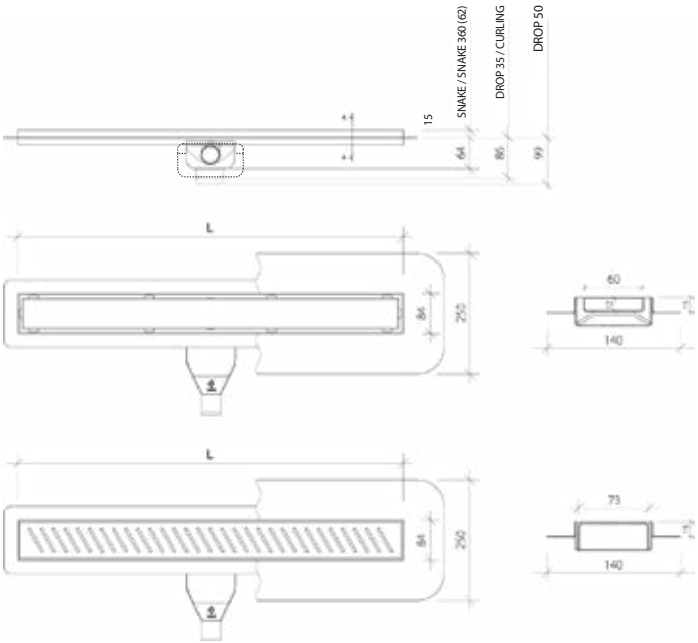

kołnierz izolacyjny

wykończenia kratek

STAL NIERDZEWNA | WYTRZYMAŁOŚĆ | DOBRA JAKOŚĆ | ŁATWE CZYSZCZENIE | HYDROIZOLACJA | DUŻY ODBIÓR WODY | NISKA ZABUDOWA | 95°C | ŁATWY MONTAŻ

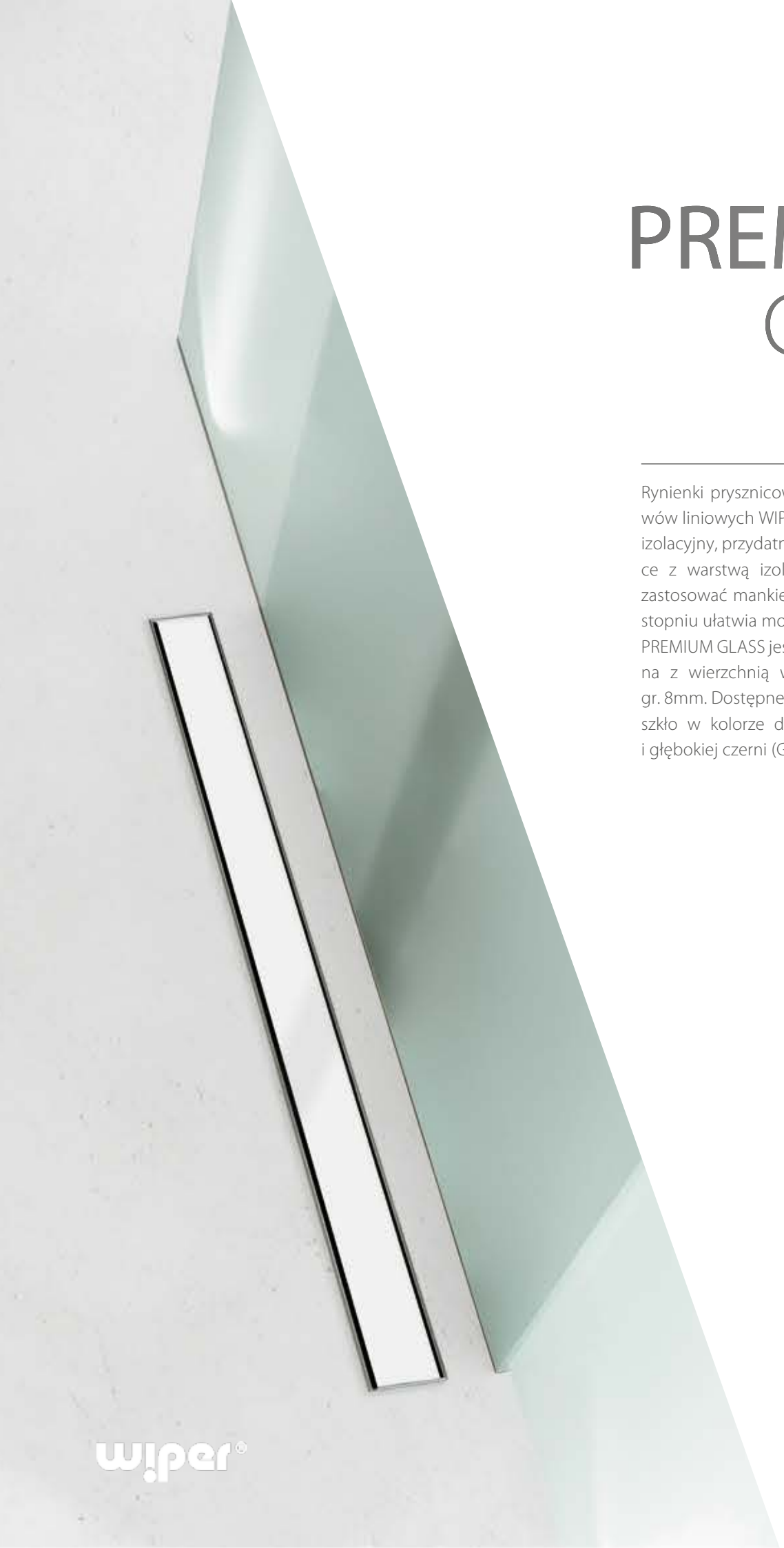

PREMIUM GLASS

Rynienki prysznicowe PREMIUM to seria odpływów liniowych WIPER zaopatrzonych w kołnierz izolacyjny, przydatny przy zabudowie w posadzce z warstwą izolacyjną. Opcjonalnie można zastosować mankiet izolacyjny, co w znacznym stopniu ułatwia montaż. Zwieńczeniem rynienki PREMIUM GLASS jest elegancka kratka nierdzewna z wierzchnią warstwą szkła hartowanego gr. 8mm. Dostępne są dwie opcje kolorystyczne: szkło w kolorze delikatnej bieli (Glass White) i głębokiej czerni (Glass Black).

realizacja ~48 h

darmowa dostawa

DOSTĘPNE W ZESTAWIE NEW

PRODUKT Z ATESTEM

wiper®

25 LAT GWARANCJI

Zakres regulacji dla każdego z syfonów znajdziesz w katalogu Zestawów New

Do tego produktu możesz dokupić:
- MANKIET USZCZELNIAJĄCY
- NÓŻKI REGULACYJNE PCL-1
- ZESTAW USZCZELNIAJĄCY s. 71

Dostępe opcje z różnymi syfonami:
- SNAKE | DROP 35 | DROP 50 | SNAKE 360 | CURLING

Więcej informacji na **stronie 80**

dla Snake i Snake 360: średnica odpływu ø 40,
ø 50 z zastosowaniem dołączonej do produktu redukcji (adaptera)
dla Drop 35, Drop 50, Curling (pionowy): średnica odpływu ø 50

- **Standardowe długości L** [mm]:
  500, 600, 700, 800, 900, 1000, 1100, 1200
- **Przepustowość odpływu wg EN 1253** Q [l/min]:
  36 - syfon SNAKE i SNAKE 360
  48 - syfon DROP 35 i DROP 50
  55 - syfon CURLING

kołnierz izolacyjny

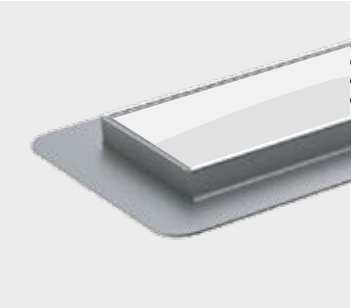

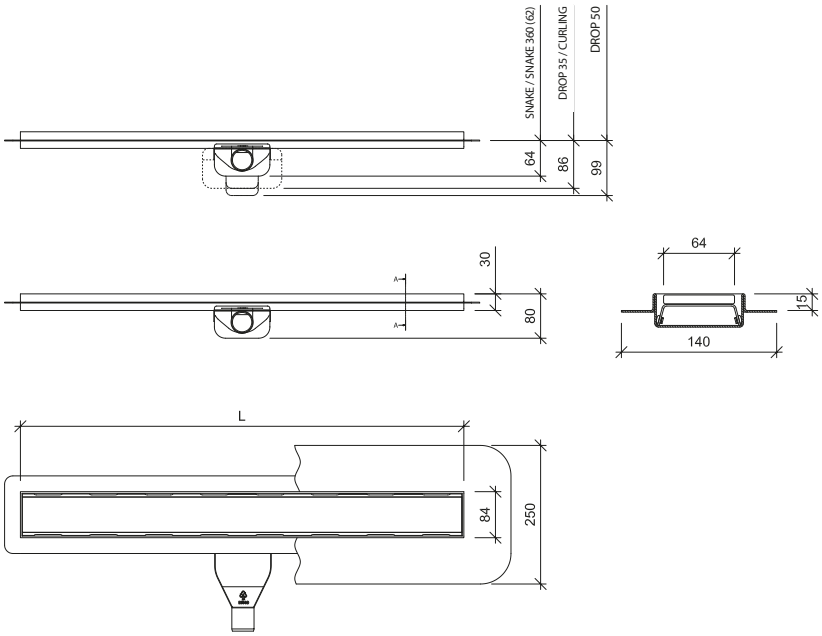

STAL NIERDZEWNA | WYTRZYMAŁOŚĆ | DOBRA JAKOŚĆ | ŁATWE CZYSZCZENIE | HYDROIZOLACJA | DUŻY ODBIÓR WODY | NISKA ZABUDOWA | 95°C | ŁATWY MONTAŻ

WHITE

BLACK

PREMIUM ZK

Rynienki prysznicowe PREMIUM ZK to seria odpływów liniowych WIPER zaopatrzonych w kołnierz izolacyjny, przydatny przy zabudowie w posadzce z warstwą izolacyjną. Kołnierz jest zagięty, ułatwia to montaż przy ścianie i zapewnia optymalne odsunięcie kratki od powierzchni kafelek ułożonych na ścianie. Zwieńczeniem jest elegancka kratka i ramka ze stali nierdzewnej o szerokości 84 mm.

realizacja ~48 h

PRODUKT Z ATESTEM

darmowa dostawa

DOSTĘPNE W ZESTAWIE NEW

wiper®

PREMIUM ZK

Zakres regulacji dla każdego z syfonów znajdziesz w katalogu Zestawów New

Do tego produktu możesz dokupić:

- MANKIET USZCZELNIAJĄCY
- NÓŻKI REGULACYJNE PCL-1
- ZESTAW USZCZELNIAJĄCY s. 71

Dostępe opcje z różnymi syfonami:

- SNAKE | DROP 35 | DROP 50 | SNAKE 360 | CURLING

Więcej informacji na **stronie 80**

dla Snake i Snake 360: średnica odpływu ø 40,
ø 50 z zastosowaniem dołączonej do produktu redukcji (adaptera)
dla Drop 35, Drop 50, Curling (pionowy): średnica odpływu ø 50

- **Standardowe długości L** [mm]:
  500, 600, 700, 800, 900, 1000, 1100, 1200

- **Przepustowość odpływu wg EN 1253** Q [l/min]:
  36 - syfon SNAKE i SNAKE 360
  48 - syfon DROP 35 i DROP 50
  55 - syfon CURLING

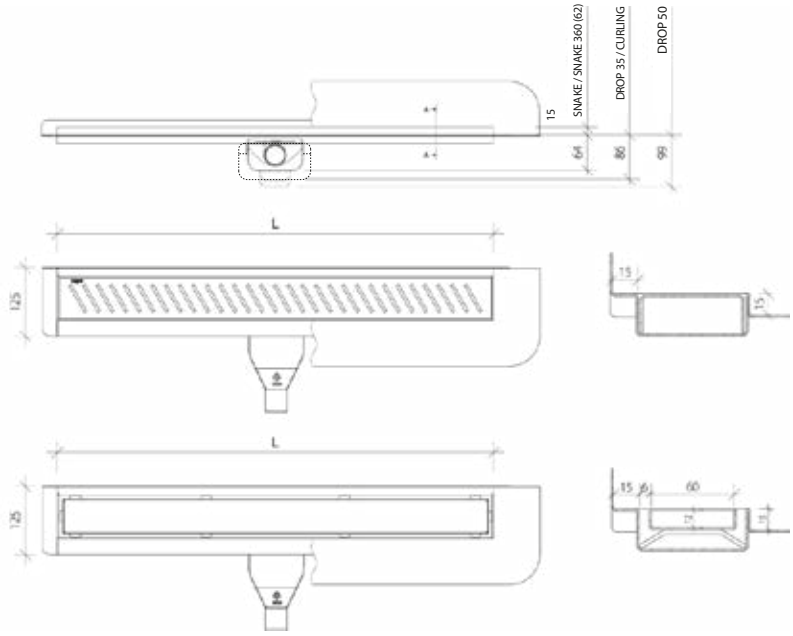

zagięty kołnierz izolacyjny

wykończenia kratek

STAL NIERDZEWNA | WYTRZYMAŁOŚĆ | DOBRA JAKOŚĆ | ŁATWE CZYSZCZENIE | HYDROIZOLACJA | DUŻY ODBIÓR WODY | NISKA ZABUDOWA | 95°C | ŁATWY MONTAŻ

PREMIUM ZK
GLASS

Rynienki prysznicowe PREMIUM ZK to seria odpływów liniowych WIPER zaopatrzonych w kołnierz izolacyjny, przydatny przy zabudowie w posadzce z warstwą izolacyjną. Kołnierz jest zagięty, ułatwia to montaż przy ścianie i zapewnia optymalne odsunięcie kratki od powierzchni kafelek ułożonych na ścianie. Zwieńczeniem rynienki PREMIUM ZK GLASS jest elegancka kratka nierdzewna z wierzchnią warstwą szkła hartowanego gr. 8mm. Dostępne są dwie opcje kolorystyczne: szkło w kolorze delikatnej bieli (Glass White) i głębokiej czerni (Glass Black).

realizacja ~48 h

PRODUKT Z ATESTEM

darmowa dostawa

DOSTĘPNE W ZESTAWIE NEW

wiper®

PREMIUM ZK GLASS

Zakres regulacji dla każdego z syfonów znajdziesz w katalogu Zestawów New

Do tego produktu możesz dokupić:

- MANKIET USZCZELNIAJĄCY
- NÓŻKI REGULACYJNE PCL-1
- ZESTAW USZCZELNIAJĄCY s. 71

Dostępe opcje z różnymi syfonami:

- SNAKE | DROP 35 | DROP 50 | SNAKE 360 | CURLING

Więcej informacji na **stronie 80**

dla Snake i Snake 360: średnica odpływu ø 40,
ø 50 z zastosowaniem dołączonej do produktu redukcji (adaptera)
dla Drop 35, Drop 50, Curling (pionowy): średnica odpływu ø 50

- **Standardowe długości L** [mm]:
  500, 600, 700, 800, 900, 1000, 1100, 1200

- **Przepustowość odpływu wg EN 1253** Q [l/min]:
  36 - syfon SNAKE i SNAKE 360
  48 - syfon DROP 35 i DROP 50
  55 - syfon CURLING

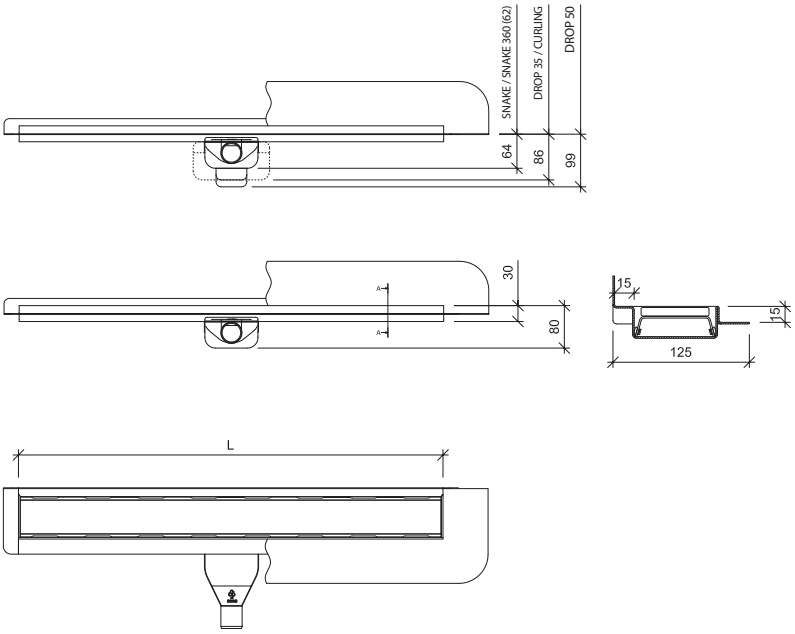

zagięty kołnierz izolacyjny

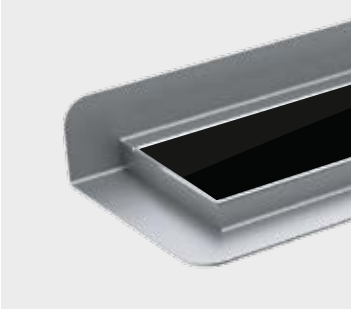

STAL NIERDZEWNA | WYTRZYMAŁOŚĆ | DOBRA JAKOŚĆ | ŁATWE CZYSZCZENIE | HYDROIZOLACJA | DUŻY ODBIÓR WODY | NISKA ZABUDOWA | 95°C | ŁATWY MONTAŻ

WHITE

BLACK

PREMIUM OFFSET

Rynienki prysznicowe PREMIUM OFFSET to seria odpływów liniowych z przesuniętym odpływem, zaopatrzonych w kołnierz izolacyjny, przydatny przy zabudowie w posadzce z warstwą izolacyjną. Opcjonalnie można zastosować mankiet izolacyjny. Środek otworu odpływu znajduje się zaledwie 50 mm od krawędzi rynny. Zwieńczeniem jest dwustronna, odwracalna kratka w szlifowanym wykończeniu.

realizacja ~48 h

PRODUKT Z ATESTEM

darmowa dostawa

DOSTĘPNE W ZESTAWIE NEW

wiper®

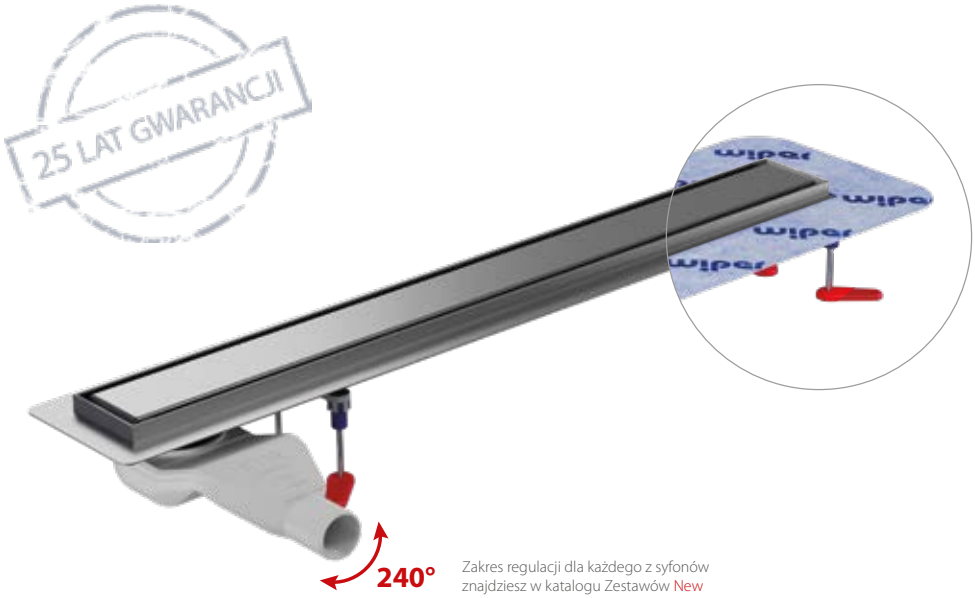

Zakres regulacji dla każdego z syfonów znajdziesz w katalogu Zestawów New

Do tego produktu możesz dokupić:
- ZESTAW USZCZELNIAJĄCY s. 71

Dostępe opcje z różnymi syfonami:
- SNAKE | DROP 35 | DROP 50 | SNAKE 360 | CURLING

Więcej informacji na **stronie 80**

dla Snake i Snake 360: średnica odpływu ø 40,
ø 50 z zastosowaniem dołączonej do produktu redukcji (adaptera)
dla Drop 35, Drop 50, Curling (pionowy): średnica odpływu ø 50

- **Standardowe długości L** [mm]:
  500, 600, 700, 800, 900, 1000, 1100, 1200

- **Przepustowość odpływu wg EN 1253** Q [l/min]:
  36 - syfon SNAKE i SNAKE 360
  48 - syfon DROP 35 i DROP 50
  55 - syfon CURLING

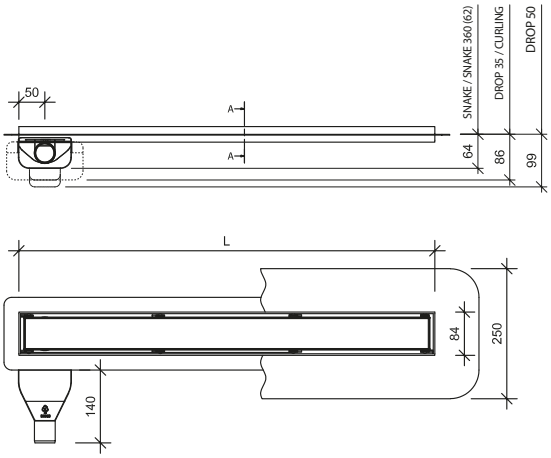

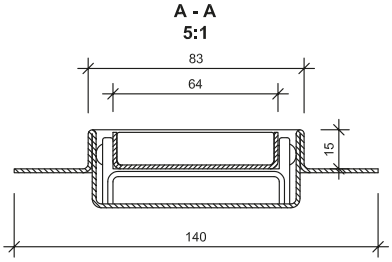

kołnierz izolacyjny

wykończenia kratek

STAL NIERDZEWNA | WYTRZYMAŁOŚĆ | DOBRA JAKOŚĆ | ŁATWE CZYSZCZENIE | HYDROIZOLACJA | DUŻY ODBIÓR WODY | NISKA ZABUDOWA | 95°C | ŁATWY MONTAŻ

PREMIUM SLIM

Rynienki prysznicowe PREMIUM SLIM to seria odpływów liniowych WIPER zaopatrzonych w kołnierz izolacyjny, przydatny przy zabudowie w posadzce z warstwą izolacyjną. Opcjonalnie można zastosować mankiet izolacyjny, co w znacznym stopniu ułatwia montaż. Zwieńczeniem jest elegancka kratka i ramka ze stali nierdzewnej o szerokości 58 mm oraz praktycznie dowolnej długości. Rynienki w zestawie posiadają nowy, opatentowany syfon ze stali nierdzewnej SMART TRAP® o przepustowości 26 l/min i z systemem EASY CLEAN. Produkt posiada wiele odmian pozwalających zaspokoić różne potrzeby.

realizacja ~48 h

PRODUKT Z ATESTEM

darmowa dostawa

DOSTĘPNE W ZESTAWIE NEW

wiper®

PREMIUM SLIM

Do tego produktu możesz dokupić:
- MANKIET USZCZELNIAJĄCY
- NÓŻKI REGULACYJNE PCL-1
- ZESTAW USZCZELNIAJĄCY s. 71

stalowy syfon

średnica odpływu ø 40, ø 50 z zastosowaniem dołączonej do produktu redukcji (adaptera)

- **Standardowe długości L** [mm]:
  500, 600, 700, 800, 900, 1000, 1100, 1200
- **Przepustowość odpływu wg EN 1253** Q [l/min]:
  26 - EN1253
- System EASY CLEAN

kołnierz izolacyjny

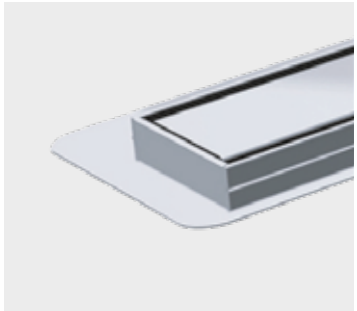

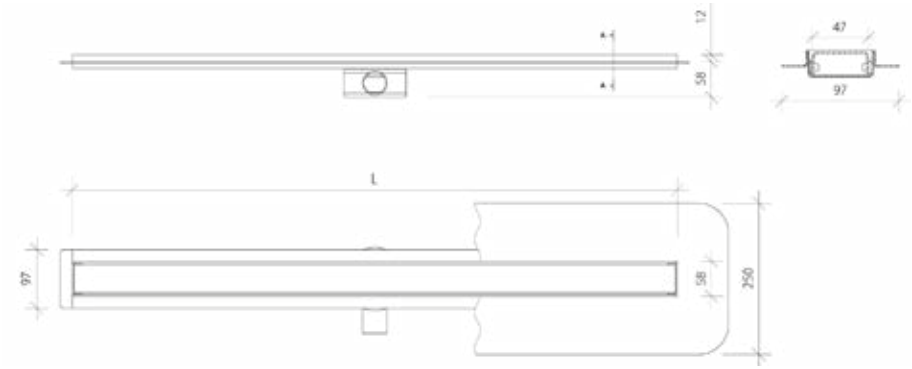

wykończenia kratek

INVISIBLE

Rynienki prysznicowe INVISIBLE to koncepcja wizualnie minimalistycznej wersji odpływu liniowego. Zabudowana rynienka jest całkowicie niewidoczna. Jedyne, co widzimy to szczeliny w posadzce, przez które odpływa woda. Rozwiązanie to polecamy dla posadzek wykonanych z materiałów, które można po docięciu estetycznie obrobić (np. gres lub granit). W zestawie znajduje się szmatka odtłuszczająca do przetarcia powierzchni przed przyklejeniem materiału.

realizacja ~48 h

PRODUKT Z ATESTEM

darmowa dostawa

DOSTĘPNE W ZESTAWIE NEW

wiper®

INVISIBLE

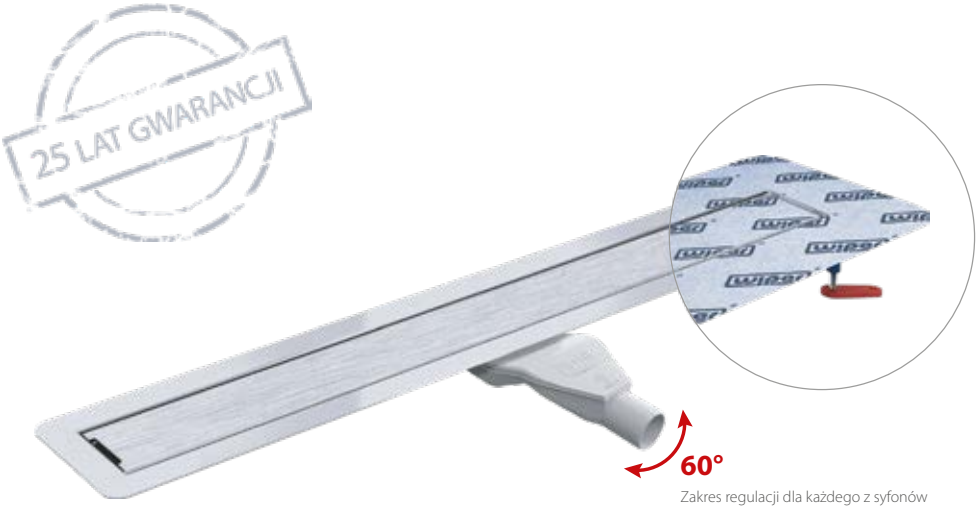

Zakres regulacji dla każdego z syfonów znajdziesz w katalogu Zestawów New

Do tego produktu możesz dokupić:

- MANKIET USZCZELNIAJĄCY
- NÓŻKI REGULACYJNE PCL-1
- ZESTAW USZCZELNIAJĄCY s. 71

Dostępe opcje z różnymi syfonami:

- SNAKE | DROP 35 | DROP 50 | SNAKE 360 | CURLING

Więcej informacji na **stronie 80**

dla Snake i Snake 360: średnica odpływu ø 40,
ø 50 z zastosowaniem dołączonej do produktu redukcji (adaptera)
dla Drop 35, Drop 50, Curling (pionowy): średnica odpływu ø 50

- **Standardowe długości L** [mm]:
  500, 600, 700, 800, 900, 1000, 1100, 1200

- **Przepustowość odpływu wg EN 1253** Q [l/min]:
  36 - syfon SNAKE i SNAKE 360
  48 - syfon DROP 35 i DROP 50
  55 - syfon CURLING

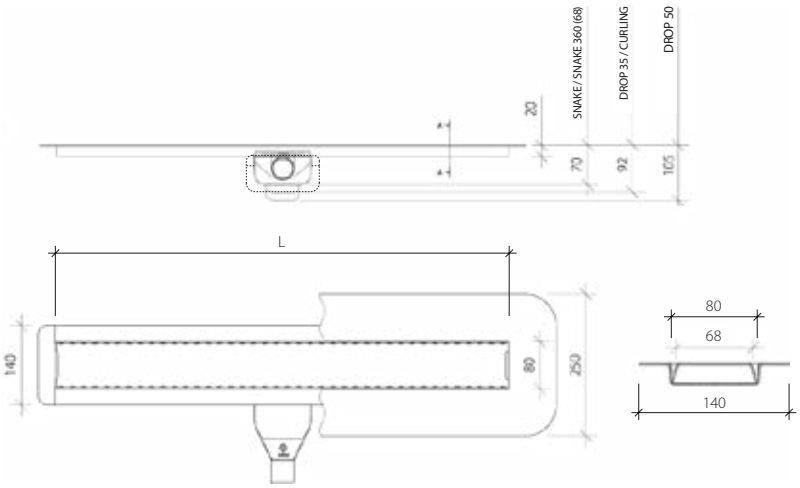

kołnierz izolacyjny

STAL NIERDZEWNA | WYTRZYMAŁOŚĆ | DOBRA JAKOŚĆ | ŁATWE CZYSZCZENIE | HYDROIZOLACJA | DUŻY ODBIÓR WODY | NISKA ZABUDOWA | 95°C | ŁATWY MONTAŻ

ODPŁYW IDEALNY DO ZASTOSOWANIA Z*:

granitem | marmurem | betonem | drewnem egzotycznym | szkłem hartowanym

*Producent dostarcza tylko odpływ, przedstawione rozwiązania są wyłącznie poglądowymi propozycjami

INVISIBLE ZK

Rynienki prysznicowe INVISIBLE ZK to koncepcja wizualnie minimalistycznej wersji odpływu liniowego z zagiętym kołnierzem. Zabudowana rynienka jest całkowicie niewidoczna. Jedyne, co widzimy to szczeliny w posadzce, przez które odpływa woda. Zagięty kołnierz ułatwia montaż przy ścianie i zapewnia optymalne odsunięcie kratki od powierzchni kafelek ułożonych na ścianie. Rozwiązanie to polecamy dla posadzek wykonanych z materiałów, które można po docięciu estetycznie obrobić (np. gres lub granit).

realizacja ~48 h

darmowa dostawa

DOSTĘPNE W ZESTAWIE NEW

wiper®

INVISIBLE ZK

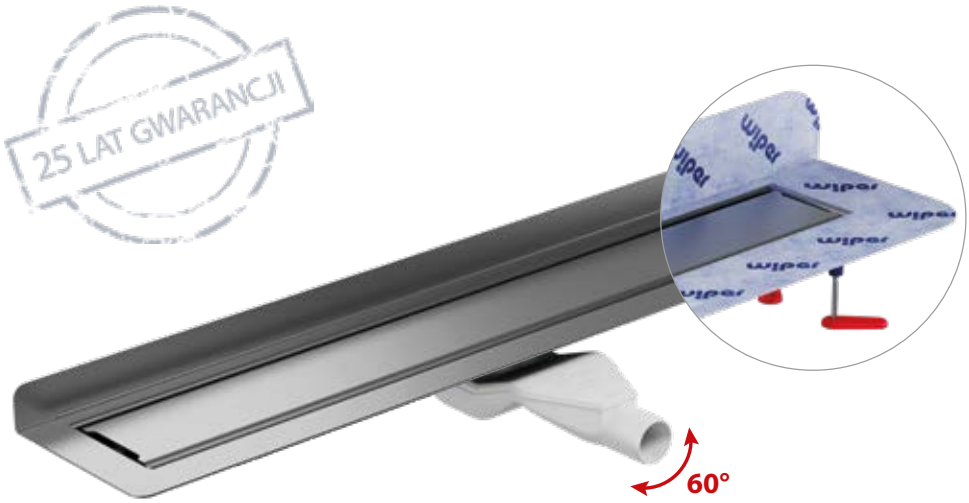

Zakres regulacji dla każdego z syfonów znajdziesz w katalogu Zestawów New

Do tego produktu możesz dokupić:

- ZESTAW USZCZELNIAJĄCY s. 71

Dostępe opcje z różnymi syfonami:

- SNAKE | DROP 35 | DROP 50 | SNAKE 360 | CURLING

Więcej informacji na **stronie 80**

dla Snake i Snake 360: średnica odpływu ø 40,
ø 50 z zastosowaniem dołączonej do produktu redukcji (adaptera)
dla Drop 35, Drop 50, Curling (pionowy): średnica odpływu ø 50

- **Standardowe długości L** [mm]:
  500, 600, 700, 800, 900, 1000, 1100, 1200

- **Przepustowość odpływu wg EN 1253** Q [l/min]:
  36 - syfon SNAKE i SNAKE 360
  48 - syfon DROP 35 i DROP 50
  55 - syfon CURLING

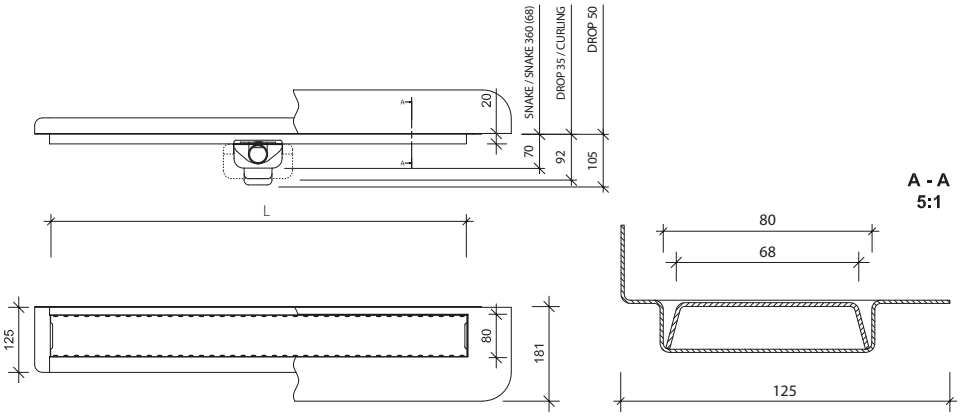

kołnierz izolacyjny

STEEL — STAL NIERDZEWNA
WYTRZYMAŁOŚĆ
DOBRA JAKOŚĆ
ŁATWE CZYSZCZENIE
HYDROIZOLACJA
ø max — DUŻY ODBIÓR WODY
NISKA ZABUDOWA
95°C
ŁATWY MONTAŻ

ODPŁYW IDEALNY DO ZASTOSOWANIA Z*:

granitem | marmurem | betonem | drewnem egzotycznym | szkłem hartowanym

*Producent dostarcza tylko odpływ, przedstawione rozwiązania są wyłącznie poglądowymi propozycjami

INVISIBLE SLIM

Rynienki prysznicowe INVISIBLE SLIM to koncepcja wizualnie minimalistycznej wersji odpływu liniowego. Zabudowana rynienka jest całkowicie niewidoczna. Jedyne, co widzimy to szczeliny w posadzce, przez które odpływa woda. Rozwiązanie to polecamy dla posadzek wykonanych z materiałów, które można po docięciu estetycznie obrobić (np. gres lub granit). Rynienki w zestawie posiadają nowy, opatentowany syfon ze stali nierdzewnej SMART TRAP® o przepustowości 26 l/min i z systemem EASY CLEAN oraz szmatkę odtłuszczającą do przetarcia powierzchni przed przyklejeniem materiału.

realizacja ~48 h

darmowa dostawa

DOSTĘPNE W ZESTAWIE NEW

wiper®

INVISIBLE SLIM

Do tego produktu możesz dokupić:

- MANKIET USZCZELNIAJĄCY
- NÓŻKI REGULACYJNE PCL-1
- ZESTAW USZCZELNIAJĄCY s. 71

stalowy syfon

średnica odpływu ø 40, ø 50 z zastosowaniem dołączonej do produktu redukcji (adaptera)

- **Standardowe długości L** [mm]:
  500, 600, 700, 800, 900, 1000, 1100, 1200
- **Przepustowość odpływu wg EN 1253** Q [l/min]:
  26 - EN1253
- **System EASY CLEAN**

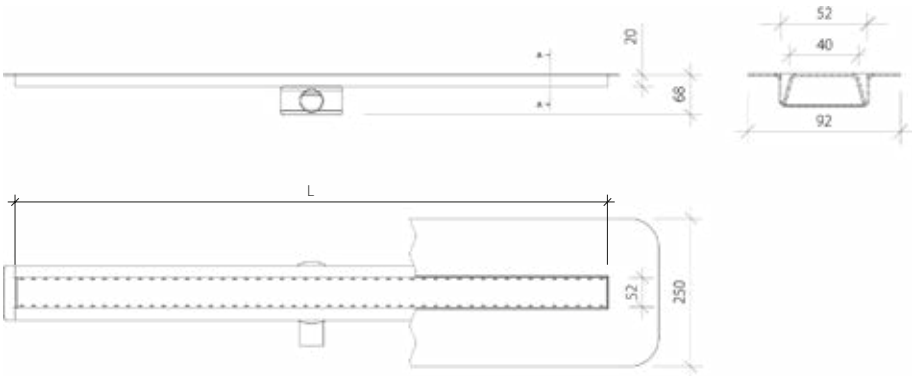

kołnierz izolacyjny

STAL NIERDZEWNA | WYTRZYMAŁOŚĆ | DOBRA JAKOŚĆ | ŁATWE CZYSZCZENIE | HYDROIZOLACJA | DUŻY ODBIÓR WODY | NISKA ZABUDOWA | 95°C | ŁATWY MONTAŻ

ODPŁYW IDEALNY DO ZASTOSOWANIA Z*:

granitem | marmurem | betonem | drewnem egzotycznym | szkłem hartowanym

*Producent dostarcza tylko odpływ, przedstawione rozwiązania są wyłącznie poglądowymi propozycjami

ELITE

Rynienki prysznicowe ELITE to seria nowoczesnych odpływów liniowych z kołnierzem izolacyjnym. Rynienki ELITE charakteryzują się: regulowaną wysokością ramki, 8-12 mm (opcja do 25 mm dla grubych posadzek), szerokość kratki wynosi 55 mm (ramki – 72 mm). Dokupić można mankiet izolacyjny z perforacją poprawiającą przyczepność do podłoża i przyspieszającą wiązanie kleju. Produkt posiada wiele odmian pozwalających zaspokoić różne potrzeby.

realizacja ~48 h

PRODUKT Z ATESTEM

darmowa dostawa

DOSTĘPNE W ZESTAWIE NEW

wiper®

ELITE

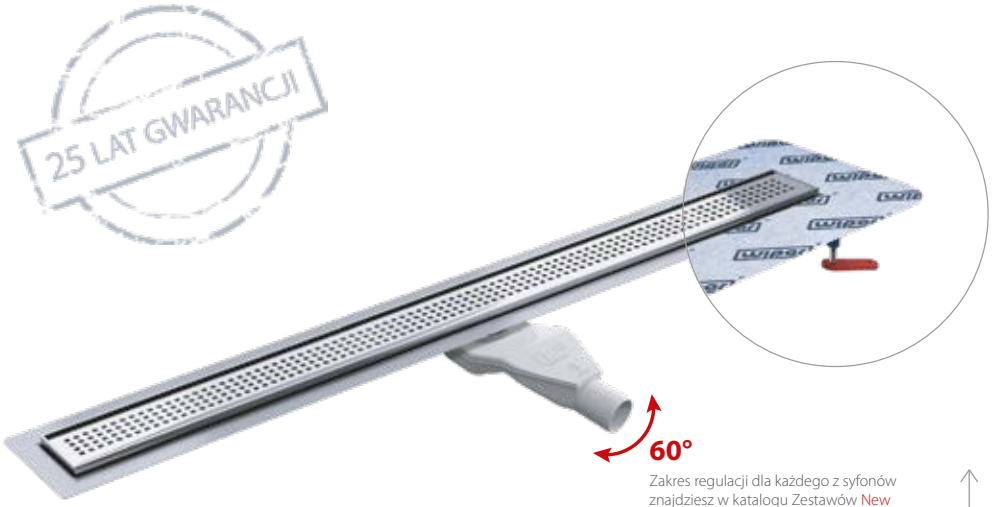

Zakres regulacji dla każdego z syfonów znajdziesz w katalogu Zestawów New

Dostępe opcje z różnymi syfonami:

- SNAKE | DROP 35 | DROP 50 | SNAKE 360 | CURLING

Więcej informacji na **stronie 80**

- regulowana wysokość przestrzeni pod płytki
- podwójne odprowadzenie wody

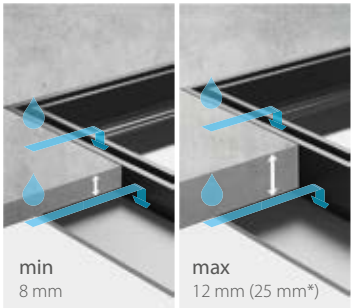

* opcja

Do tego produktu możesz dokupić:

- MANKIET USZCZELNIAJĄCY
- NÓŻKI REGULACYJNE PCL-1
- ZESTAW USZCZELNIAJĄCY s. 71

dla Snake i Snake 360: średnica odpływu ø 40,
ø 50 z zastosowaniem dołączonej do produktu redukcji (adaptera)
dla Drop 35, Drop 50, Curling (pionowy): średnica odpływu ø 50

- **Standardowe długości L** [mm]:
  500, 600, 700, 800, 900, 1000, 1100, 1200

- **Przepustowość odpływu wg EN 1253** Q [l/min]:
  36 - syfon SNAKE i SNAKE 360
  48 - syfon DROP 35 i DROP 50
  55 - syfon CURLING

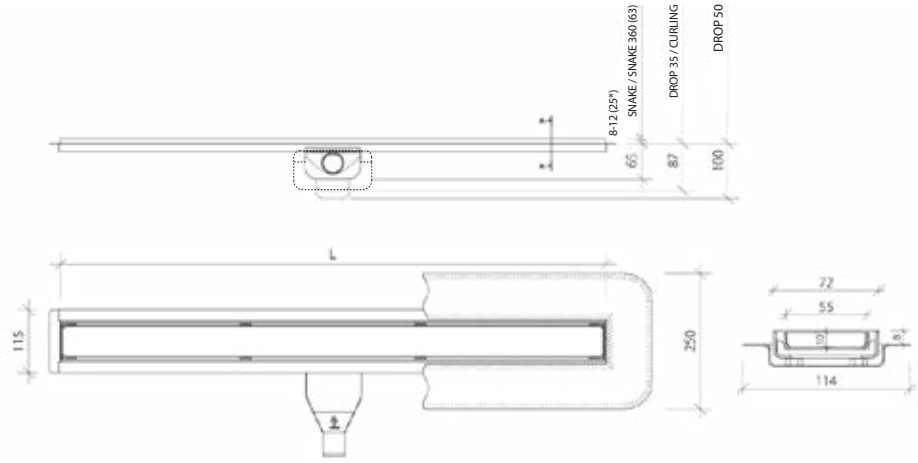

kołnierz izolacyjny

wykończenia kratek

STAL NIERDZEWNA | WYTRZYMAŁOŚĆ | DOBRA JAKOŚĆ | ŁATWE CZYSZCZENIE | HYDROIZOLACJA | DUŻY ODBIÓR WODY | NISKA ZABUDOWA | 95°C | ŁATWY MONTAŻ

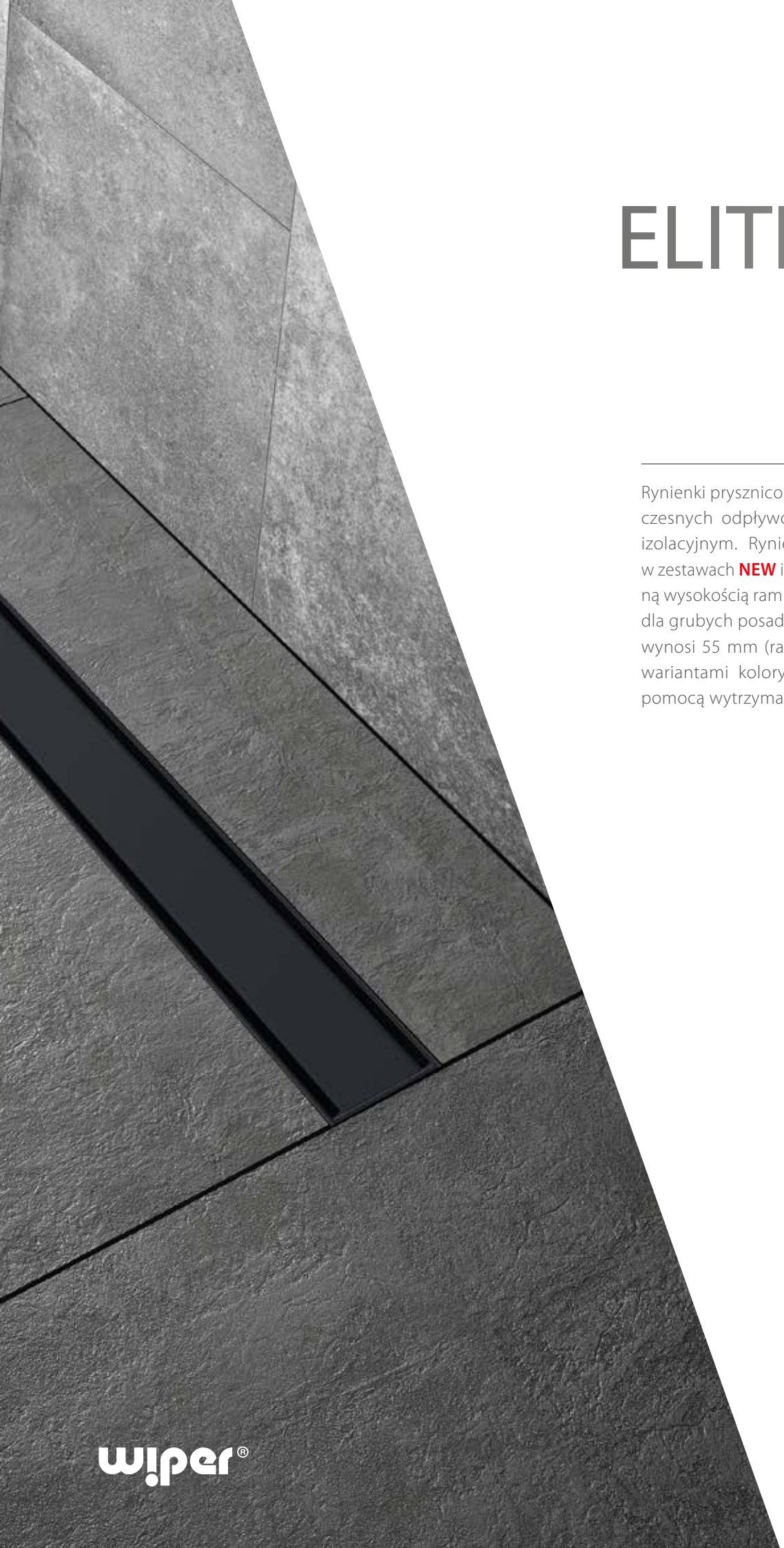

ELITE PVD

NOWOŚĆ

Rynienki prysznicowe ELITE PVD to seria nowoczesnych odpływów liniowych z kołnierzem izolacyjnym. Rynienki ELITE PVD występują w zestawach **NEW** i charakteryzują się: regulowaną wysokością ramki, 8-12 mm (opcja do 25 mm dla grubych posadzek), szerokością kratki która wynosi 55 mm (ramki – 72 mm) oraz dwoma wariantami kolorystycznymi wykonanymi za pomocą wytrzymałej technologii PVD.

realizacja ~48 h

PRODUKT Z ATESTEM

darmowa dostawa

DOSTĘPNE* W ZESTAWIE NEW

*Ten produkt jest dostępny wyłącznie w zestawie NEW.

wiper®

ELITE PVD

25 LAT GWARANCJI

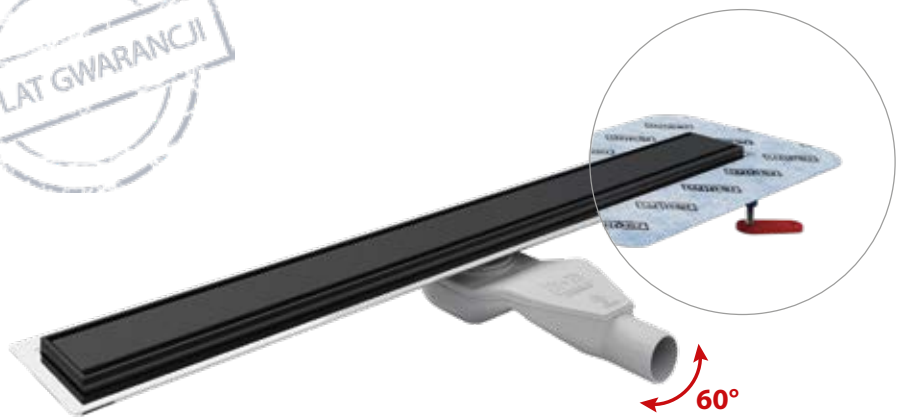

Zakres regulacji dla każdego z syfonów znajdziesz w katalogu Zestawów New

Dostępe opcje z różnymi syfonami:

- SNAKE | DROP 35 | DROP 50 | SNAKE 360 | CURLING

Więcej informacji na **stronie 80**

- regulowana wysokość przestrzeni pod płytki
- podwójne odprowadzenie wody

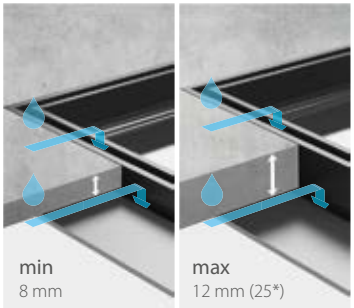

* opcja

dla Snake i Snake 360: średnica odpływu ø 40,
ø 50 z zastosowaniem dołączonej do produktu redukcji (adaptera)
dla Drop 35, Drop 50, Curling (pionowy): średnica odpływu ø 50

Do tego produktu możesz dokupić:

- ZESTAW USZCZELNIAJĄCY s. 71

- **Standardowe długości L** [mm]:
  500, 600, 700, 800, 900, 1000, 1100, 1200

- **Przepustowość odpływu wg EN 1253** Q [l/min]:
  36 - syfon SNAKE i SNAKE 360
  48 - syfon DROP 35 i DROP 50
  55 - syfon CURLING

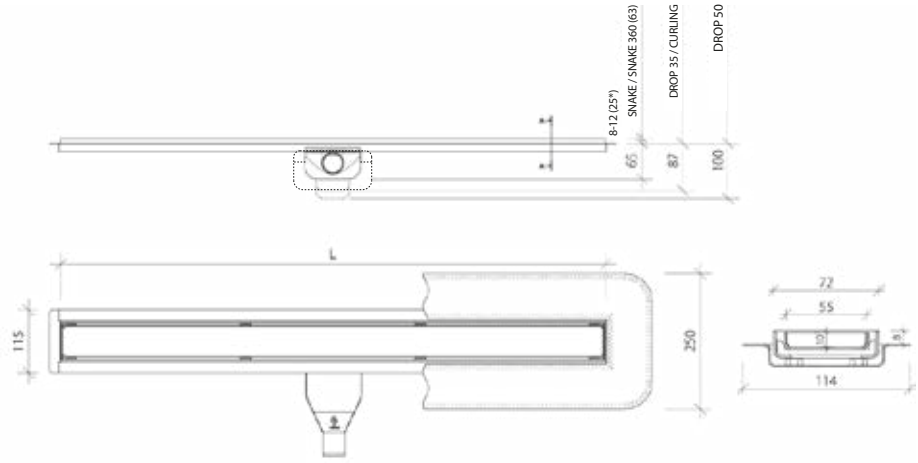

kołnierz izolacyjny

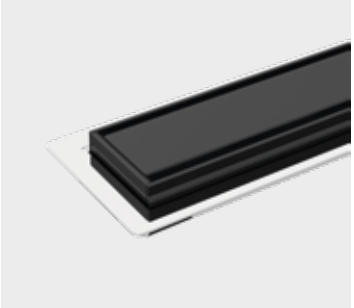

wykończenia kratek

STAL NIERDZEWNA | WYTRZYMAŁOŚĆ | DOBRA JAKOŚĆ | ŁATWE CZYSZCZENIE | HYDROIZOLACJA | DUŻY ODBIÓR WODY | NISKA ZABUDOWA | 95°C | ŁATWY MONTAŻ

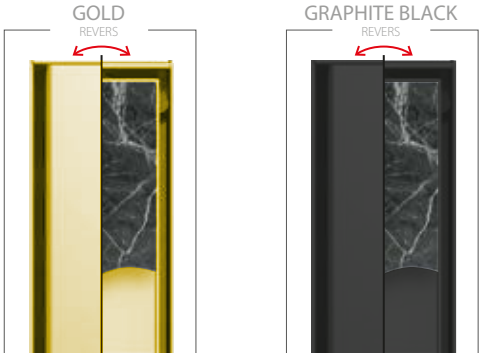

ELITE SLIM

Rynienki prysznicowe ELITE SLIM to seria nowoczesnych odpływów liniowych z kołnierzem izolacyjnym. Rynienki ELITE SLIM charakteryzują się: niską wysokością zabudowy – 64 mm do kołnierza, regulowaną wysokością ramki, 8-12 mm (opcja do 25 mm dla grubych posadzek), nowoczesnym designem – szerokość kratki wynosi tylko 34 mm (ramki 48 mm). Rynienki ELITE SLIM w zestawie posiadają nowy, opatentowany syfon ze stali nierdzewnej SMART TRAP® o przepustowości 26 l/min i z systemem EASY CLEAN. Dokupić można mankiet izolacyjny z perforacją poprawiającą przyczepność do podłoża i przyspieszającą wiązanie kleju.

realizacja ~48 h

PRODUKT Z ATESTEM

darmowa dostawa

DOSTĘPNE W ZESTAWIE NEW

wiper®

ELITE SLIM

25 LAT GWARANCJI

- regulowana wysokość przestrzeni pod płytki
- podwójne odprowadzenie wody

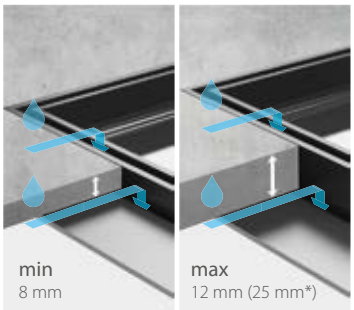

* opcja

Do tego produktu możesz dokupić:

- MANKIET USZCZELNIAJĄCY
- NÓŻKI REGULACYJNE PCL-1
- ZESTAW USZCZELNIAJĄCY s. 71

średnica odpływu ø 40, ø 50 z zastosowaniem dołączonej do produktu redukcji (adaptera)

- **Standardowe długości L** [mm]:
  500, 600, 700, 800, 900, 1000, 1100, 1200
- **Przepustowość odpływu wg EN 1253** Q [l/min]:
  26 - EN1253
- System EASY CLEAN

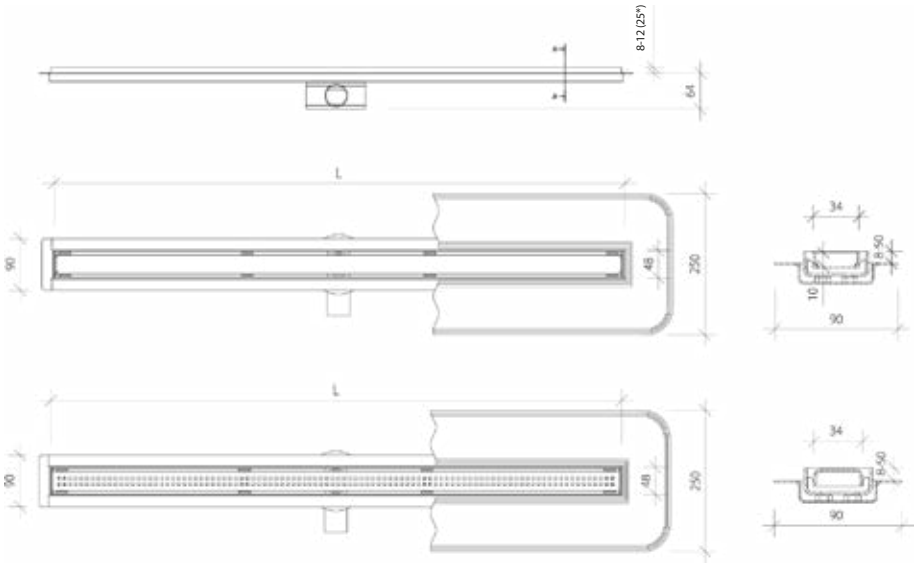

stalowy syfon

kołnierz izolacyjny

wykończenia kratek

STAL NIERDZEWNA | WYTRZYMAŁOŚĆ | DOBRA JAKOŚĆ | ŁATWE CZYSZCZENIE | HYDROIZOLACJA | DUŻY ODBIÓR WODY | NISKA ZABUDOWA | 95°C | ŁATWY MONTAŻ

ELITE
SLIM BEAN

NOWOŚĆ

Rynienki prysznicowe ELITE SLIM BEAN to seria nowoczesnych odpływów liniowych z kołnierzem izolacyjnym. Rynienki ELITE SLIM charakteryzują się: niską wysokością zabudowy – 64 mm do kołnierza, regulowaną wysokością ramki, 8-12 mm (opcja do 25 mm dla grubych posadzek), nowoczesnym designem – szerokość kratki wynosi tylko 34 mm (ramki 48 mm). Rynienki ELITE SLIM BEAN występują w zestawach **NEW**, posiadają nowy syfon BEAN o przepustowości 26,5 l/min i bardzo niską zabudowę, wynoszącą zaledwie 59 mm.

realizacja ~48 h

PRODUKT Z ATESTEM

darmowa dostawa

DOSTĘPNE W ZESTAWIE NEW*

*Ten produkt jest dostępny wyłącznie w zestawie NEW.

wiper®

ELITE SLIM BEAN

25 LAT GWARANCJI

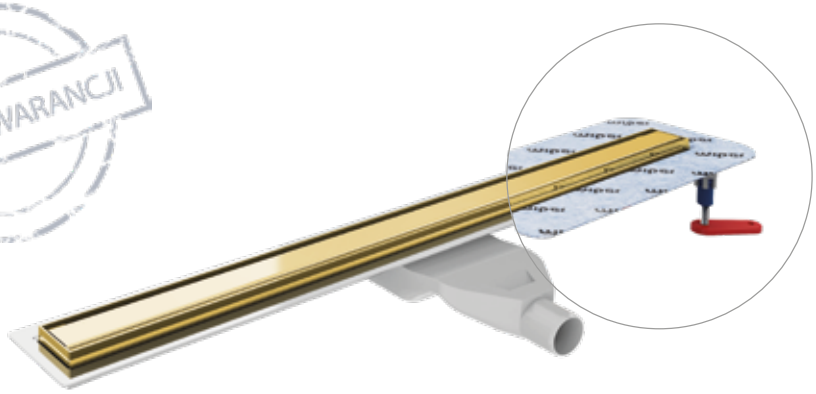

- regulowana wysokość przestrzeni pod płytki
- podwójne odprowadzenie wody

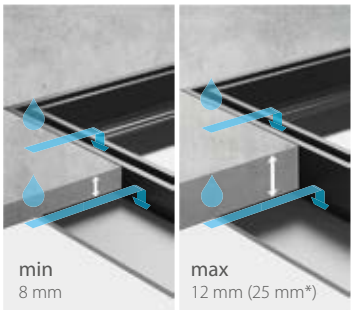

* opcja

Do tego produktu możesz dokupić:

- ZESTAW USZCZELNIAJĄCY s. 71

średnica odpływu ø 40, ø 50 z zastosowaniem dołączonej do produktu redukcji (adaptera)

- **Standardowe długości L** [mm]:
  500, 600, 700, 800, 900, 1000, 1100, 1200
- **Przepustowość odpływu wg EN 1253** Q [l/min]:
  26,5 - EN1253
- System EASY CLEAN

syfon BEAN

kołnierz izolacyjny

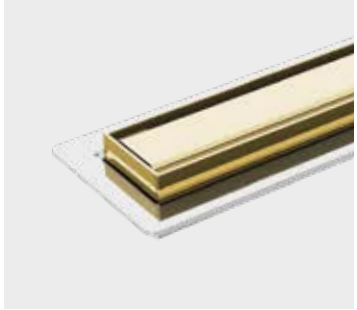

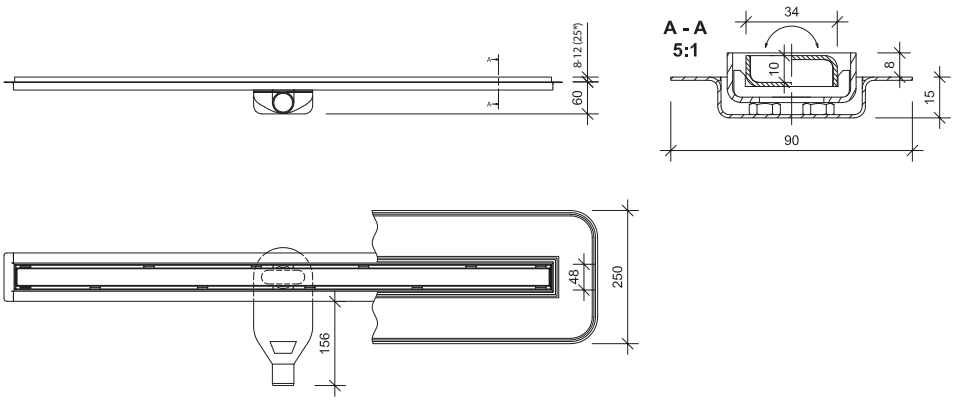

wykończenia kratek

STAL NIERDZEWNA · WYTRZYMAŁOŚĆ · DOBRA JAKOŚĆ · ŁATWE CZYSZCZENIE · HYDROIZOLACJA · DUŻY ODBIÓR WODY · NISKA ZABUDOWA · 95°C · ŁATWY MONTAŻ

VINYL FLOOR

DO PODŁÓG WINYLOWYCH

Rynienki prysznicowe VINYL FLOOR to odwodnienie liniowe specjalnej konstrukcji przeznaczone do montażu w podłogach, które mają być pokryte wykładzinami PVC. Wykładziny winylowe nieustannie zyskują na popularności i od lat są stosowane przede wszystkim w gabinetach medycznych, kosmetycznych, szpitalach, ale także w biurach i coraz częściej również w domach. Taki trend wymusił stworzenie zupełnie nowego odpływu o specjalnej zatrzaskowej konstrukcji, która pozwoli na bezpieczny montaż odpływu liniowego w łazience z podłogą pokrytą wykładziną PVC. Vinyl Floor wykonany został z wysokiej jakości stali i wykończony z wysoką dbałością o szczegóły tak, żeby dostarczyć wymagającym klientom produkt luksusowy i na lata.

realizacja ~48 h

PRODUKT Z ATESTEM

darmowa dostawa

DOSTĘPNE W ZESTAWIE NEW*

*Ten produkt jest dostępny wyłącznie w zestawie NEW.

wiper®

VINYL FLOOR

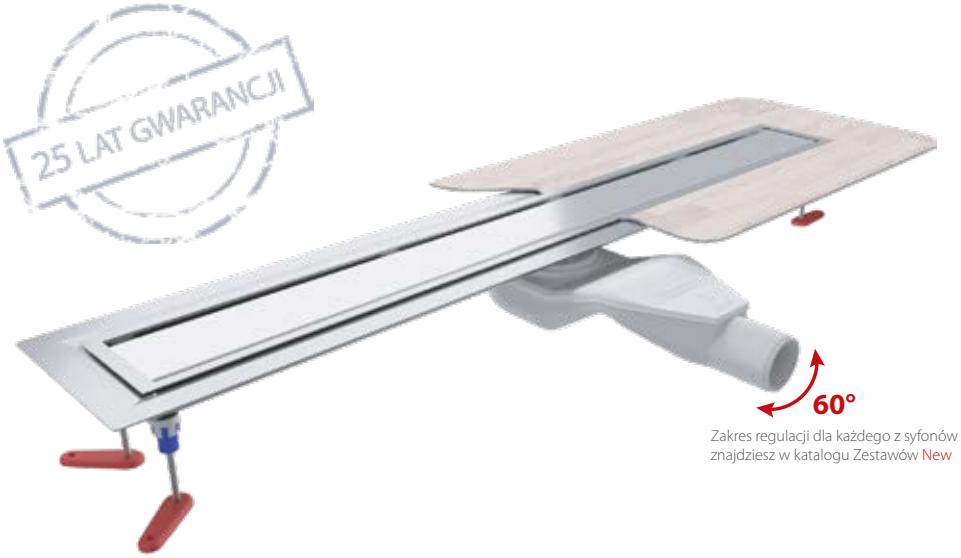

Zakres regulacji dla każdego z syfonów znajdziesz w katalogu Zestawów New

Do tego produktu możesz dokupić:

- ZESTAW USZCZELNIAJĄCY s. 71

Dostępe opcje z różnymi syfonami:

- SNAKE | DROP 35 | DROP 50 | SNAKE 360 | CURLING

Więcej informacji na **stronie 80**

dla Snake i Snake 360: średnica odpływu ø 40,
ø 50 z zastosowaniem dołączonej do produktu redukcji (adaptera)
dla Drop 35, Drop 50, Curling (pionowy): średnica odpływu ø 50

- **Standardowe długości L** [mm]:
  500, 600, 700, 800, 900, 1000, 1100, 1200

- **Przepustowość odpływu wg EN 1253** Q [l/min]:
  36 - syfon SNAKE i SNAKE 360
  48 - syfon DROP 35 i DROP 50
  55 - syfon CURLING

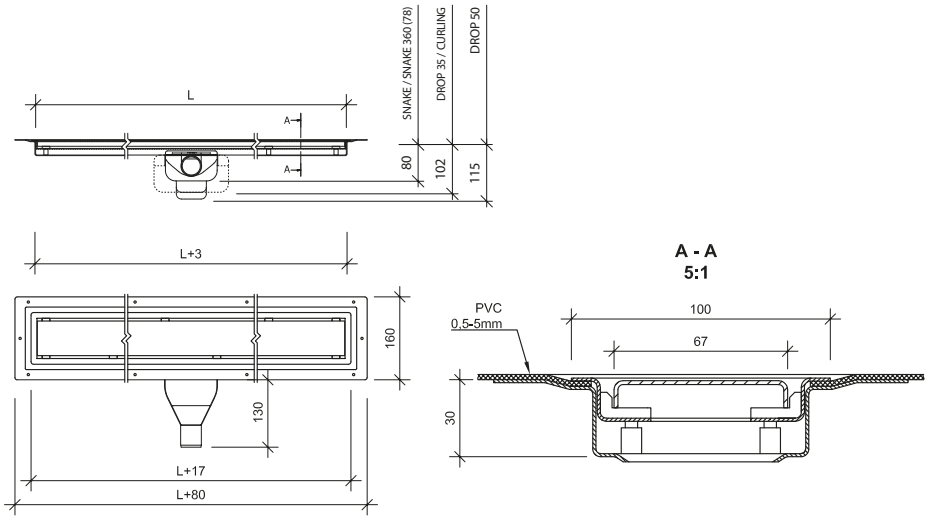

kołnierz izolacyjny

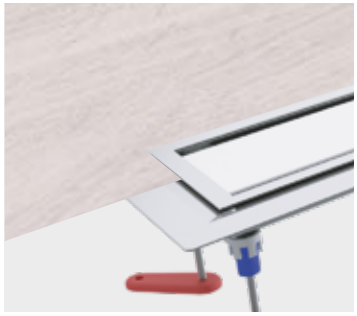

wykończenia kratek

STAL NIERDZEWNA | WYTRZYMAŁOŚĆ | DOBRA JAKOŚĆ | ŁATWE CZYSZCZENIE | HYDROIZOLACJA | DUŻY ODBIÓR WODY | NISKA ZABUDOWA | 95°C | ŁATWY MONTAŻ

PONENTE | LINE | MISTRAL | SIROCCO | BUBBLE | SPRINKLE

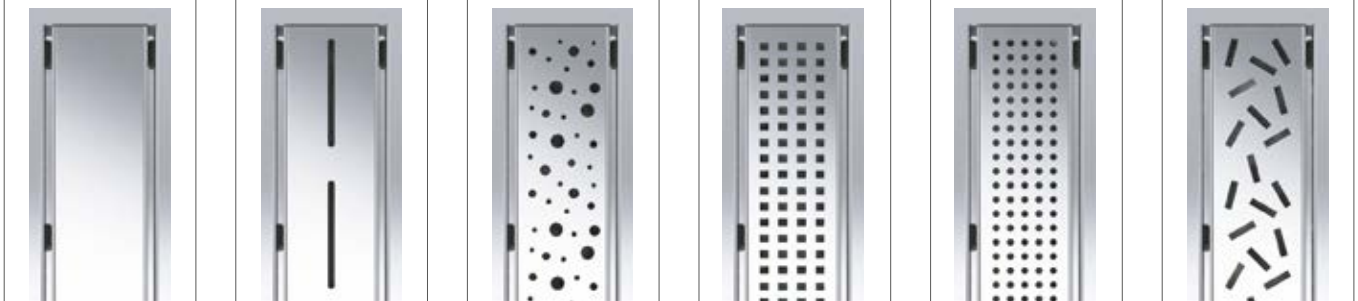

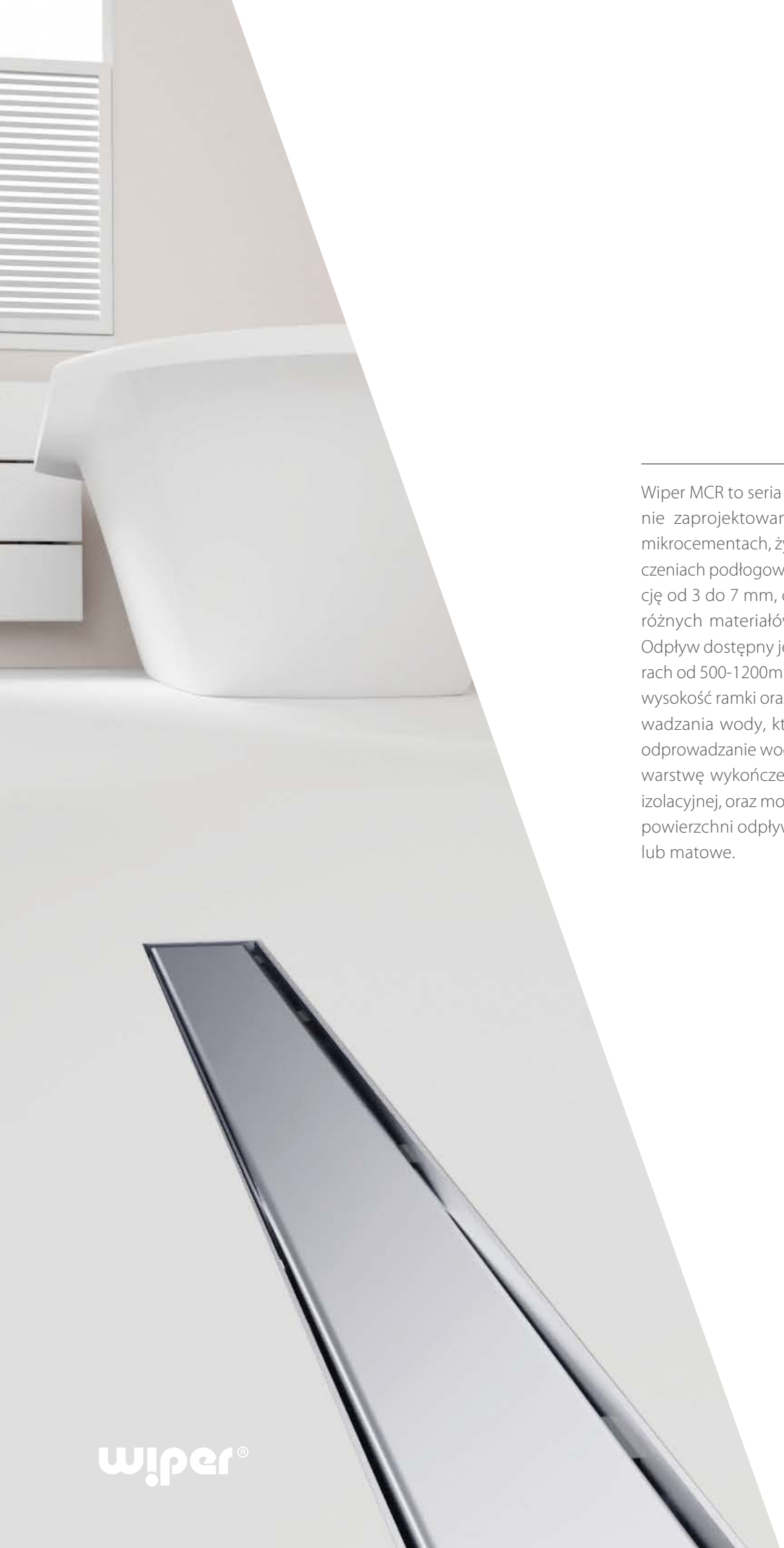

MCR

Wiper MCR to seria odpływów liniowych, starannie zaprojektowanych do zastosowania przy mikrocementach, żywicach i podobnych wykończeniach podłogowych. Ramka umożliwia regulację od 3 do 7 mm, co pozwala na wykorzystanie różnych materiałów do wykończenia podłogi. Odpływ dostępny jest w standardowych rozmiarach od 500-1200mm. Główne cechy to niewielka wysokość ramki oraz system podwójnego odprowadzania wody, który umożliwia sprawniejsze odprowadzanie wody, która przedostaje się przez warstwę wykończenia powierzchni do warstwy izolacyjnej, oraz możliwość wyboru wykończenia powierzchni odpływu, takiego jak szczotkowane lub matowe.

realizacja ~48 h

PRODUKT Z ATESTEM

darmowa dostawa

DOSTĘPNE W ZESTAWIE NEW*

*Ten produkt jest dostępny wyłącznie w zestawie NEW.

wiper®

MCR

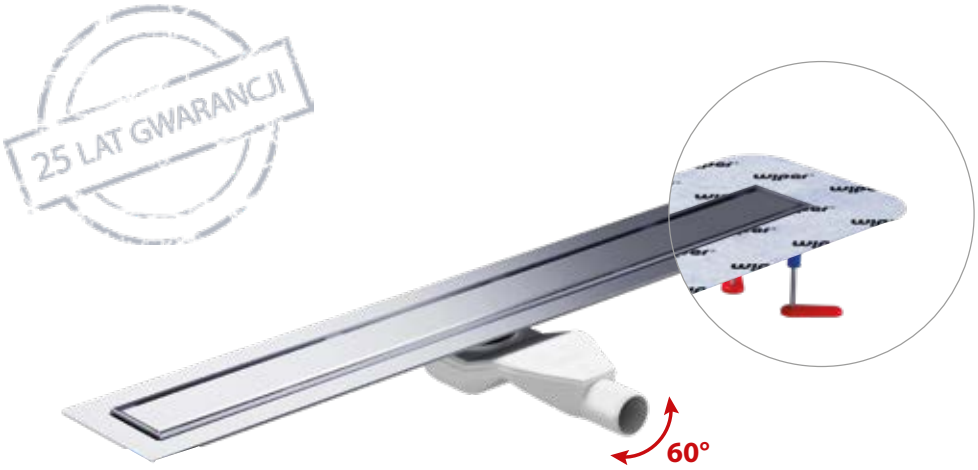

Zakres regulacji dla każdego z syfonów znajdziesz w katalogu Zestawów New

Dostępe opcje z różnymi syfonami:

- SNAKE | DROP 35 | DROP 50 | SNAKE 360 | CURLING

Więcej informacji na **stronie 80**

- regulowana wysokość pod mikrocement
- podwójne odprowadzenie wody

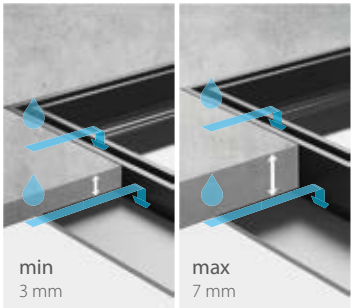

dla Snake i Snake 360: średnica odpływu ø 40,
ø 50 z zastosowaniem dołączonej do produktu redukcji (adaptera)
dla Drop 35, Drop 50, Curling (pionowy): średnica odpływu ø 50

Do tego produktu możesz dokupić:

- ZESTAW USZCZELNIAJĄCY s. 71

- **Standardowe długości L** [mm]:

  500, 600, 700, 800, 900, 1000, 1100, 1200

- **Przepustowość odpływu wg EN 1253** Q [l/min]:

  36 - syfon SNAKE i SNAKE 360
  48 - syfon DROP 35 i DROP 50
  55 - syfon CURLING

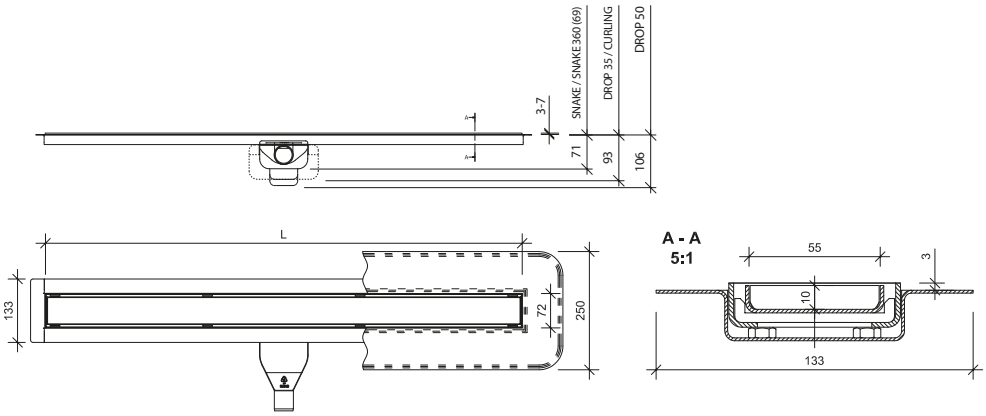

kołnierz izolacyjny

wykończenia kratek

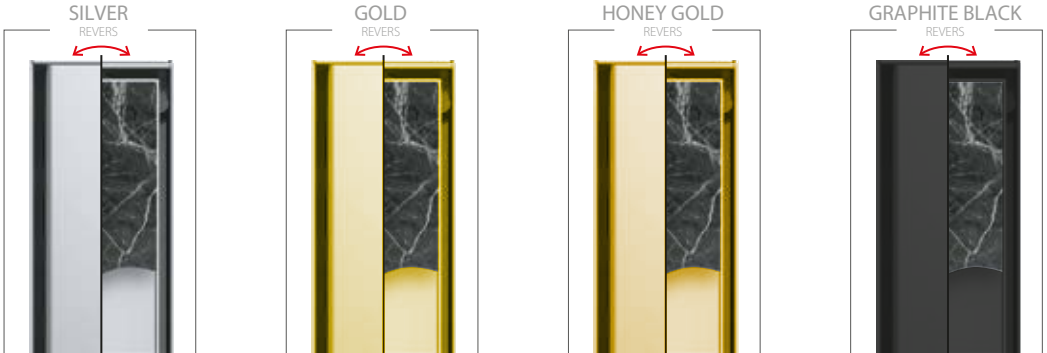

CLASSIC

Rynienki prysznicowe CLASSIC to seria odpływów liniowych WIPER przeznaczonych do zabudowy w posadzce bez warstwy izolacyjnej. Zwieńczeniem jest elegancka kratka i ramka ze stali nierdzewnej o szerokości 84 mm oraz praktycznie dowolnej długości. Produkt posiada wiele odmian pozwalających zaspokoić różne potrzeby.

realizacja ~48 h

PRODUKT Z ATESTEM

darmowa dostawa

wiper®

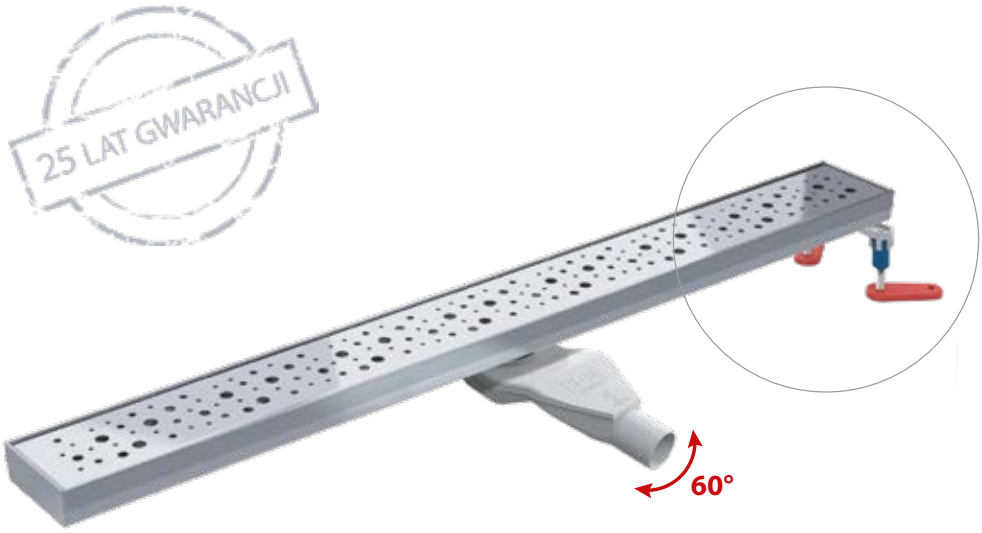

Do tego produktu możesz dokupić:
- NÓŻKI REGULACYJNE PCL-1
- ZESTAW USZCZELNIAJĄCY s. 71

Dostępe opcje z różnymi syfonami:
- SNAKE | DROP 35 | DROP 50 | SNAKE 360 | CURLING

Więcej informacji na **stronie 80**

dla Snake i Snake 360: średnica odpływu ø 40,
ø 50 z zastosowaniem dołączonej do produktu redukcji (adaptera)
dla Drop 35, Drop 50, Curling (pionowy): średnica odpływu ø 50

- **Standardowe długości L** [mm]:
  500, 600, 700, 800, 900, 1000, 1100, 1200

- **Przepustowość odpływu wg EN 1253** Q [l/min]:
  36 - syfon SNAKE i SNAKE 360
  48 - syfon DROP 35 i DROP 50
  55 - syfon CURLING

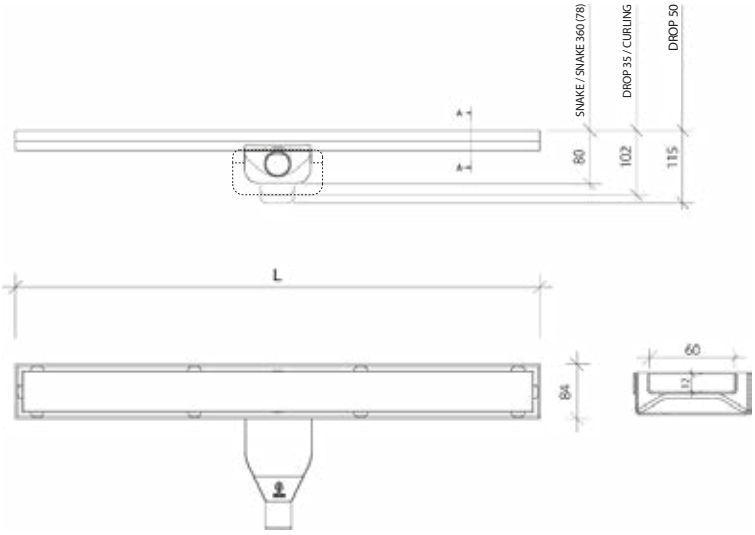

bez kołnierza izolacyjnego

wykończenia kratek

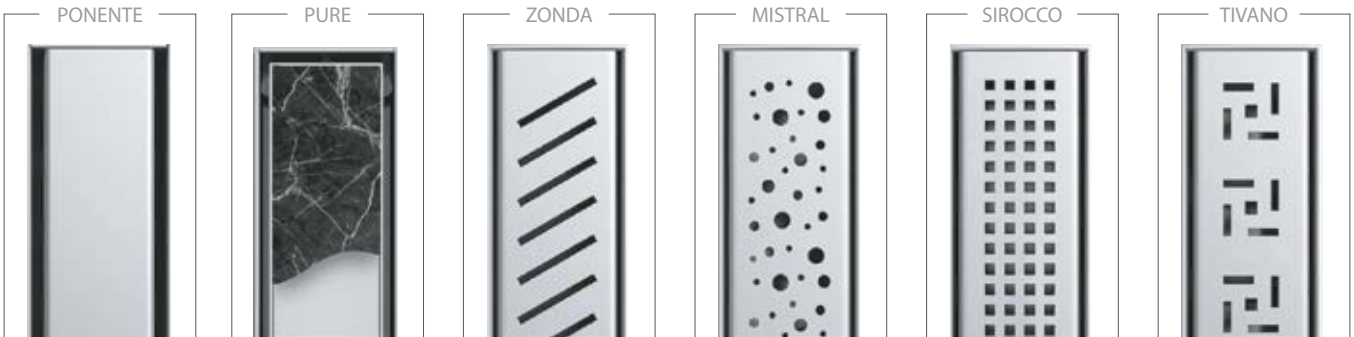

EYE-DRAIN

Rynienki prysznicowe EYE-DRAIN to odwodnienie o całkiem nowym kształcie, jego delikatna smukła linia, pozwala na osiągnięcie oryginalnych efektów wizualnych, jednocześnie zapewniają one najwyższej jakości funkcjonalność oraz praktycznie nieograniczoną trwałość. WIPER EYE-DRAIN to nowatorska koncepcja odpływu prysznicowego klasy PREMIUM. Doskonale komponuje się z posadzkami mozaikowymi oraz powierzchniami z dużych płyt kamiennych. W zestawie jest dopasowany mankiet uszczelniający oraz nóżki regulacyjne.

realizacja ~14-20 dni roboczych

darmowa dostawa

wiper®

EYE-DRAIN

Zestaw zawiera:
- MANKIET USZCZELNIAJĄCY
- NÓŻKI REGULACYJNE PCL-1

Do tego produktu możesz dokupić:
- ZESTAW USZCZELNIAJĄCY s. 71

średnica odpływu ø 40, ø 50 z zastosowaniem dołączonej do produktu redukcji (adaptera)

- **Standardowe długości L** [mm]:
  500, 600, 700, 800, 900, 1000, 1100, 1200

- **Przepustowość odpływu wg EN 1253**
  Q [l/min]: 29*
  * wartość dla A0

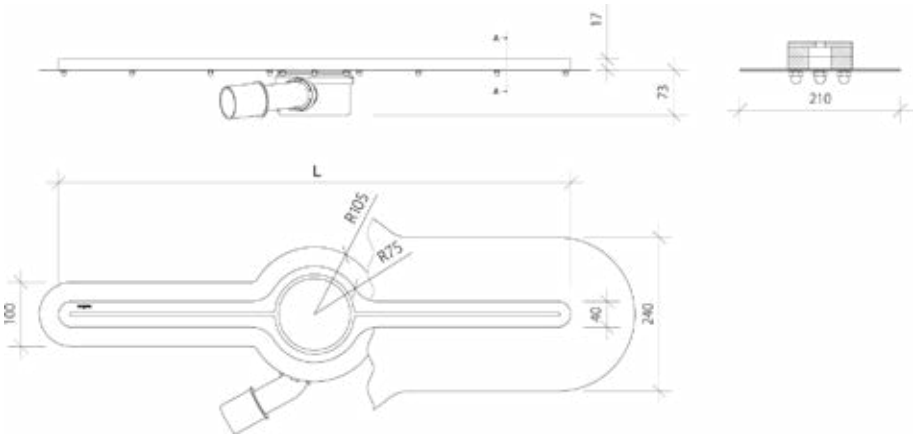

kołnierz izolacyjny

wykończenia kratek

STAL NIERDZEWNA | WYTRZYMAŁOŚĆ | DOBRA JAKOŚĆ | ŁATWE CZYSZCZENIE | HYDROIZOLACJA | DUŻY ODBIÓR WODY | NISKA ZABUDOWA | 95°C | ŁATWY MONTAŻ

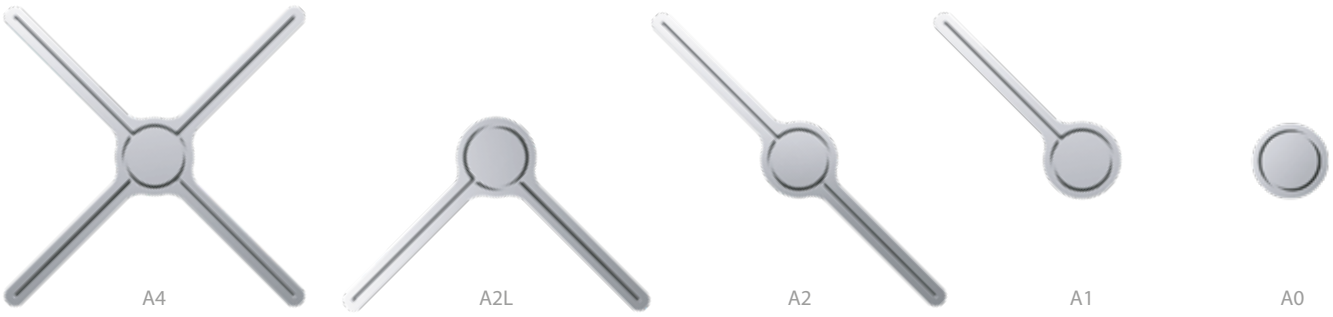

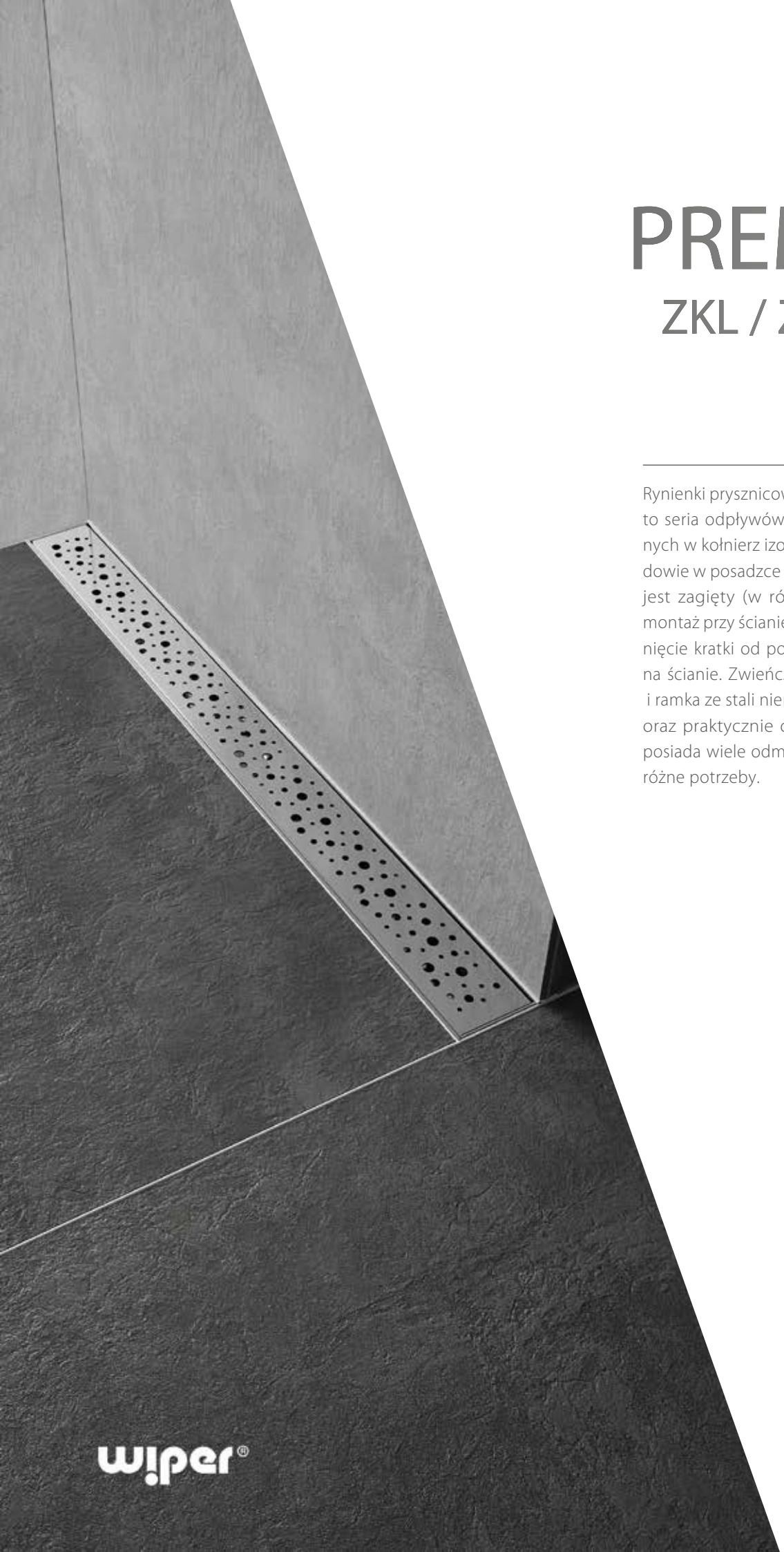

PREMIUM

ZKL / ZKPL / ZKP

Rynienki prysznicowe PREMIUM ZKL / ZKPL / ZKP to seria odpływów liniowych WIPER zaopatrzonych w kołnierz izolacyjny, przydatny przy zabudowie w posadzce z warstwą izolacyjną. Kołnierz jest zagięty (w różnych opcjach), ułatwia to montaż przy ścianie i zapewnia optymalne odsunięcie kratki od powierzchni kafelek ułożonych na ścianie. Zwieńczeniem jest elegancka kratka i ramka ze stali nierdzewnej o szerokości 84 mm oraz praktycznie dowolnej długości. Produkt posiada wiele odmian pozwalających zaspokoić różne potrzeby.

realizacja ~7-14 dni roboczych

PRODUKT Z ATESTEM

darmowa dostawa

wiper®

PREMIUM ZKL / ZKPL / ZKP

25 LAT GWARANCJI

RYNIENKA ZKL

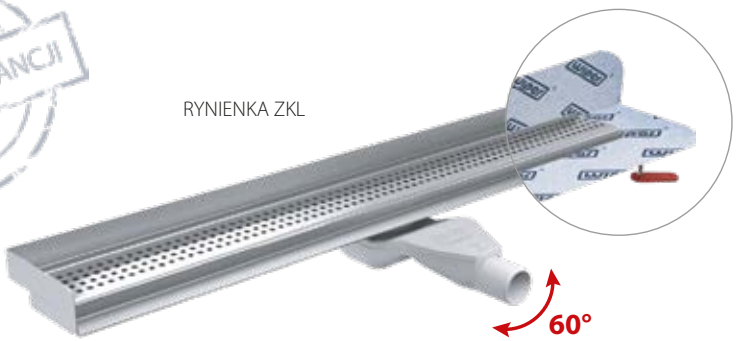

RYNIENKA ZKPL

RYNIENKA ZKP

Do tego produktu możesz dokupić:

- MANKIET USZCZELNIAJĄCY
- NÓŻKI REGULACYJNE PCL-1
- ZESTAW USZCZELNIAJĄCY s. 71

Dostępe opcje z różnymi syfonami:

- SNAKE | DROP 35 | DROP 50 | SNAKE 360 | CURLING

Więcej informacji na **stronie 80**

- **Przepustowość odpływu wg EN 1253** Q [l/min]:

36 - syfon SNAKE i SNAKE 360
48 - syfon DROP 35 i DROP 50
55 - syfon CURLING

dla Snake i Snake 360: średnica odpływu ø 40,
ø 50 z zastosowaniem dołączonej do produktu redukcji (adaptera)
dla Drop 35, Drop 50, Curling (pionowy): średnica odpływu ø 50

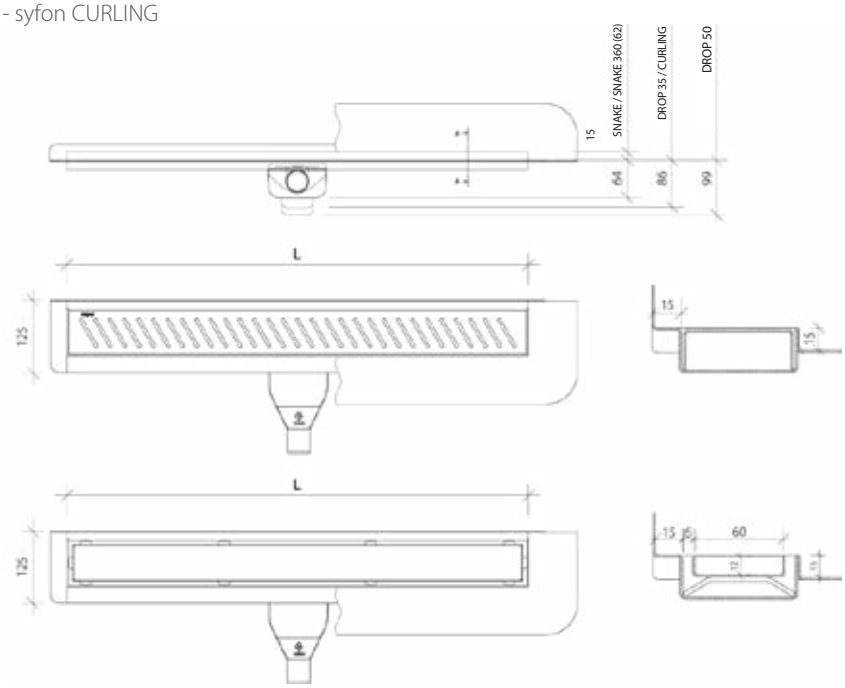

zagięty kołnierz izolacyjny

wykończenia kratek

STAL NIERDZEWNA | WYTRZYMAŁOŚĆ | DOBRA JAKOŚĆ | ŁATWE CZYSZCZENIE | HYDROIZOLACJA | DUŻY ODBIÓR WODY | NISKA ZABUDOWA | 95°C | ŁATWY MONTAŻ

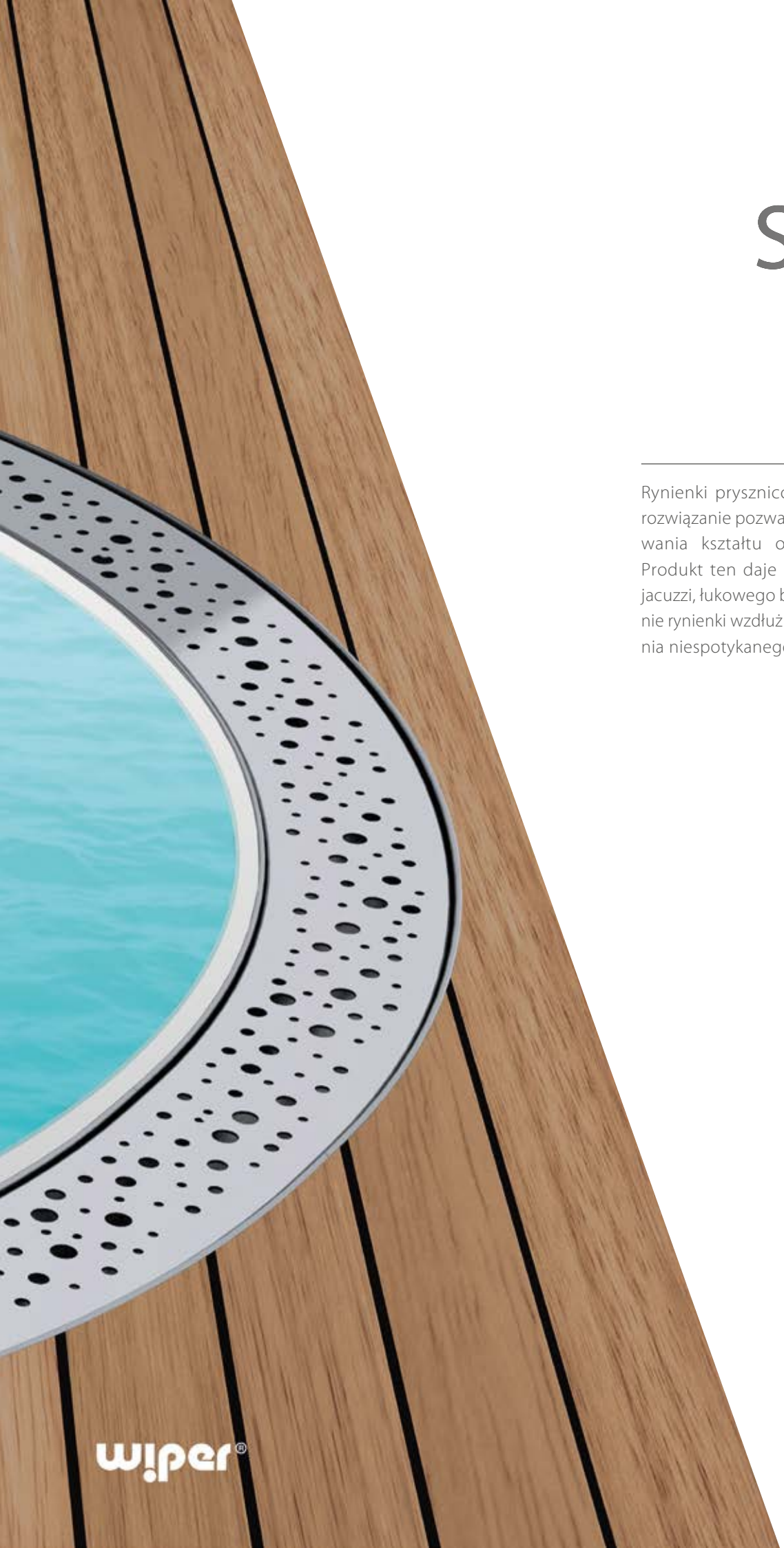

S-LINE

Rynienki prysznicowe S-LINE to nowatorskie rozwiązanie pozwalające na swobodę projektowania kształtu odwodnienia w posadzce. Produkt ten daje możliwość montażu wokół jacuzzi, łukowego basenu, czy też poprowadzenie rynienki wzdłuż dowolnej linii, w celu uzyskania niespotykanego efektu architektonicznego.

realizacja ~14-20 dni roboczych

darmowa dostawa

PRODUKT Z ATESTEM

wiper®

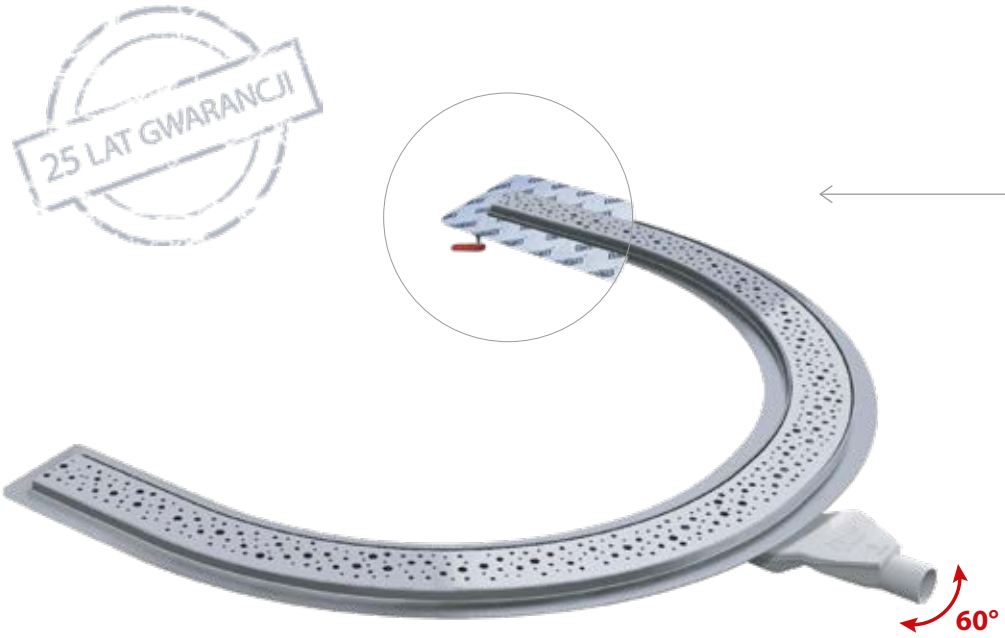

Do tego produktu możesz dokupić:
- MANKIET USZCZELNIAJĄCY
- NÓŻKI REGULACYJNE PCL-1
- ZESTAW USZCZELNIAJĄCY s. 71

Dostępe opcje z różnymi syfonami:
- SNAKE | DROP 35 | DROP 50 | SNAKE 360 | CURLING

Więcej informacji na **stronie 80**

- **Przepustowość odpływu wg EN 1253** Q [l/min]:
  36 - syfon SNAKE i SNAKE 360
  48 - syfon DROP 35 i DROP 50
  55 - syfon CURLING

dla Snake i Snake 360: średnica odpływu ø 40,
ø 50 z zastosowaniem dołączonej do produktu redukcji (adaptera)
dla Drop 35, Drop 50, Curling (pionowy): średnica odpływu ø 50

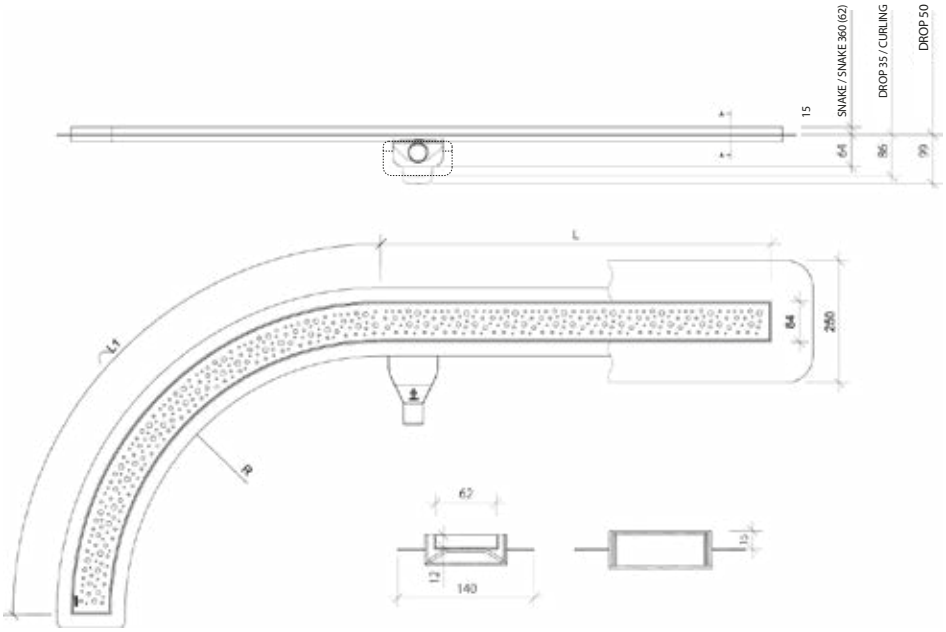

kołnierz izolacyjny

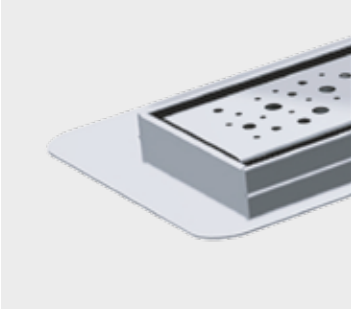

wykończenia kratek

STAL NIERDZEWNA | WYTRZYMAŁOŚĆ | DOBRA JAKOŚĆ | ŁATWE CZYSZCZENIE | HYDROIZOLACJA | DUŻY ODBIÓR WODY | NISKA ZABUDOWA | 95°C | ŁATWY MONTAŻ

PONENTE

PURE

ZONDA

MISTRAL

SIROCCO

TIVANO

RYNNY O DOWOLNEJ DŁUGOŚCI I Z PRZESUNIĘTYM SYFONEM (BO)*

W ramach wykonań niestandardowych możliwe jest wykonanie rynien o dowolnej długości oraz z przesuniętym syfonem, tzw. syfonem bocznym. Wykonania niestandardowe podlegają indywidualnej wycenie i wymagają dłuższego procesu realizacji.

realizacja ~48 h *

*dot. standardowych
dług. 500 – 1200
dla x = 50 mm

realizacja ~7-14 dni roboczych

PRODUKT Z ATESTEM

darmowa dostawa

wiper®

RYNNY Z PRZESUNIĘTYM SYFONEM

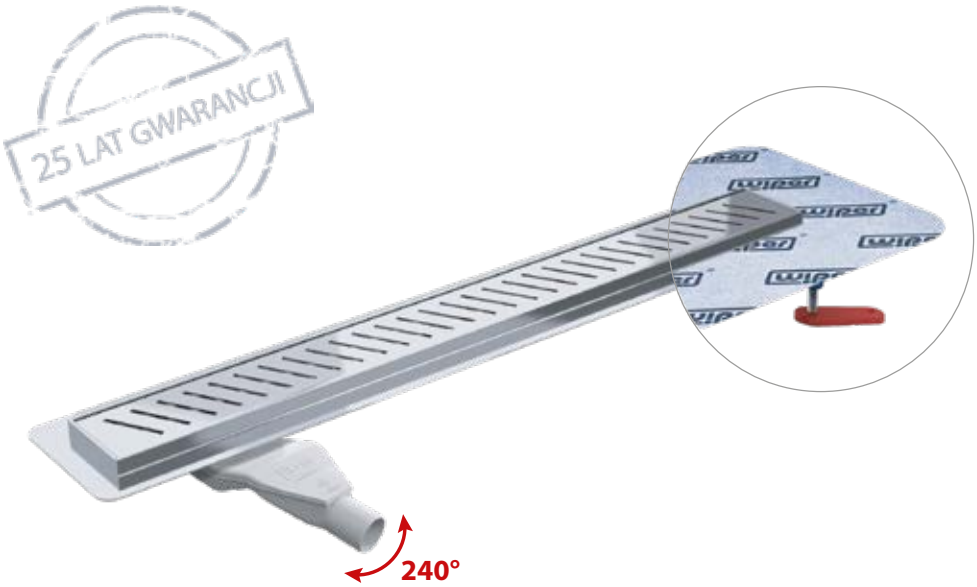

Do tego produktu możesz dokupić:

- MANKIET USZCZELNIAJĄCY
- NÓŻKI REGULACYJNE PCL-1
- ZESTAW USZCZELNIAJĄCY s. 71

Dostępe opcje z różnymi syfonami:

- SNAKE | DROP 35 | DROP 50 | SNAKE 360 | CURLING

Więcej informacji na **stronie 80**

dla Snake i Snake 360: średnica odpływu ø 40,
ø 50 z zastosowaniem dołączonej do produktu redukcji (adaptera)
dla Drop 35, Drop 50, Curling (pionowy): średnica odpływu ø 50

- **Przepustowość odpływu wg EN 1253** Q [l/min]:

36 - syfon SNAKE i SNAKE 360
48 - syfon DROP 35 i DROP 50
55 - syfon CURLING

X, L – wg zamówienia

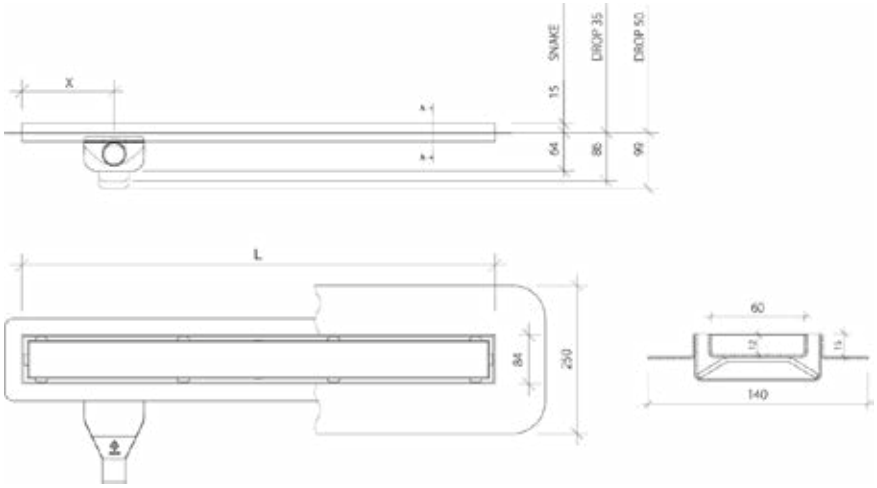

kołnierz izolacyjny

wykończenia kratek

STAL NIERDZEWNA | WYTRZYMAŁOŚĆ | DOBRA JAKOŚĆ | ŁATWE CZYSZCZENIE | HYDROIZOLACJA | DUŻY ODBIÓR WODY | NISKA ZABUDOWA | 95°C | ŁATWY MONTAŻ

WP PREMIUM

WP PREMIUM to seria wpustów punktowych WIPER zaopatrzonych w kołnierz izolacyjny, przydatny przy zabudowie w posadzce z warstwą izolacyjną. Opcjonalnie można zastosować mankiet izolacyjny, co w znacznym stopniu ułatwia montaż. Zwieńczeniem wpustu jest elegancka ramka i kratka ze stali nierdzewnej. Produkt posiada wiele odmian, pozwalających zaspokoić różne potrzeby.

realizacja ~48 h

NARODOWY INSTYTUT ZDROWIA PUBLICZNEGO · PIB · PRODUKT Z ATESTEM

darmowa dostawa

DOSTĘPNE* W ZESTAWIE NEW

*dla wybranych rusztów

wiper®

25 LAT GWARANCJI

Zakres regulacji dla każdego z syfonów znajdziesz w katalogu Zestawów New

Do tego produktu możesz dokupić:
- MANKIET USZCZELNIAJĄCY
- NÓŻKI REGULACYJNE PCL-1
- ZESTAW USZCZELNIAJĄCY s. 71

Dostępe opcje z różnymi syfonami:
- DROP 35 | DROP 50 | CURLING | SNAKE 360 | McAlpine

Więcej informacji na **stronie 80**

- **Wymiary** [mm]:

WP100 – 100 x 100
WP120 – 120 x 120
WP150 – 150 x 150

- **Przepustowość odpływu wg EN 1253** Q [l/min]:

36 - syfon SNAKE 360
48 - syfon DROP 35 i DROP 50
55 - syfon CURLING
26 - syfon McAlpine CD-HC26-65

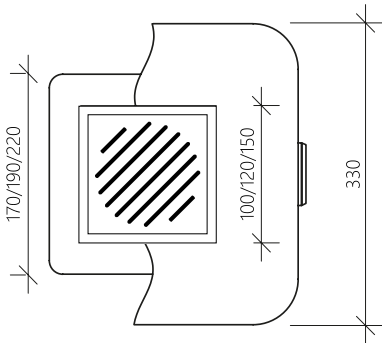

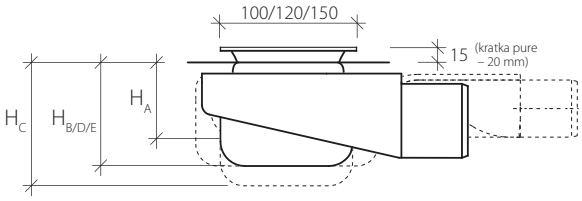

H_A - SNAKE 360	45 mm
H_B - DROP 35	71 mm
H_C - DROP 50	83 mm
H_D - CURLING	71 mm
H_E - McAlpine	71 mm

kołnierz izolacyjny

wykończenia kratek

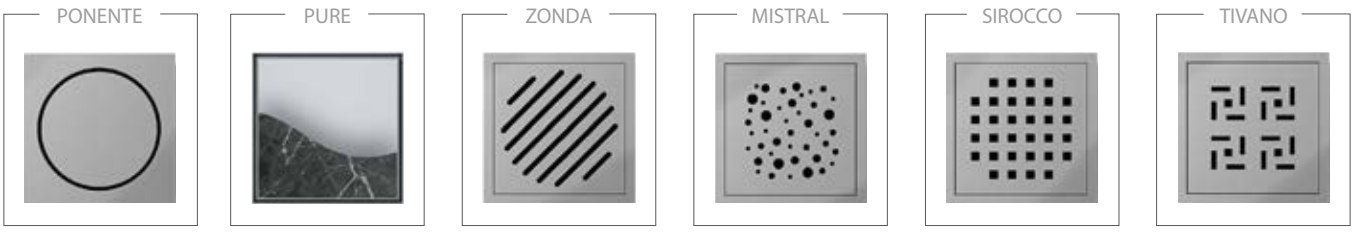

Dostępne tylko z syfonem McAlpine

WP CLASSIC

WP CLASSIC to seria wpustów punktowych WIPER przeznaczonych do zabudowy w posadzce bez warstwy izolacyjnej. Zwieńczeniem wpustu jest elegancka ramka i kratka ze stali nierdzewnej. Produkt posiada wiele odmian, pozwalających zaspokoić różne potrzeby.

realizacja ~48 h

darmowa dostawa

PRODUKT Z ATESTEM

wiper®

WP CLASSIC

25 LAT GWARANCJI

Do tego produktu możesz dokupić:

- ZESTAW USZCZELNIAJĄCY s. 71

Dostępe opcje z różnymi syfonami:

- DROP 35 | DROP 50 | CURLING | SNAKE 360 | McAlpine

Więcej informacji na **stronie 80**

- **Wymiary** [mm]:

  WP100 – 100 x 100

  WP120 – 120 x 120

  WP150 – 150 x 150

- **Przepustowość odpływu wg EN 1253** Q [l/min]:

  48 - syfon DROP 35 i DROP 50

  55 - syfon CURLING

  26 - syfon McAlpine CD-HC26-65

  36 - syfon SNAKE 360

brak kołnierza izolacyjnego

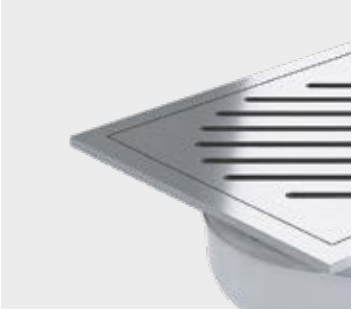

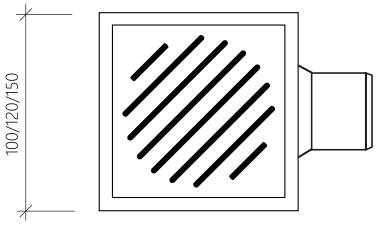

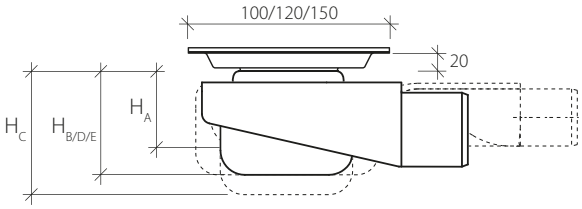

H_A - SNAKE 360	45 mm
H_B - DROP 35	71 mm
H_C - DROP 50	83 mm
H_D - CURLING	71 mm
H_E - McAlpine	71 mm

wykończenia kratek

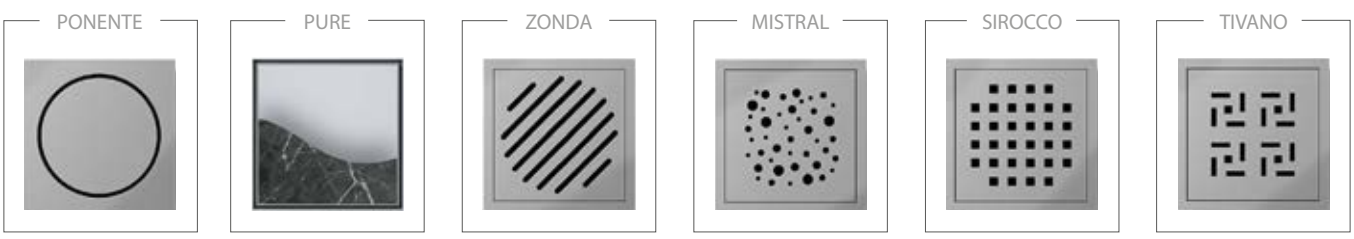

Dostępne tylko z syfonem McAlpine

WP INVISIBLE

Wpusty prysznicowe WP INVISIBLE to koncepcja wizualnie minimalistycznej wersji odpływu punktowego. Zabudowany wpust jest całkowicie niewidoczny. Jedyne, co widzimy to szczeliny w posadzce, przez które odpływa woda. Rozwiązanie to polecamy dla posadzek wykonanych z materiałów, które można po docięciu estetycznie obrobić (np. gres lub granit). W zestawie znajduje się szmatka odtłuszczająca do przetarcia powierzchni przed przyklejeniem materiału.

realizacja ~48 h

NARODOWY INSTYTUT ZDROWIA PUBLICZNEGO · PIB · PRODUKT Z ATESTEM

darmowa dostawa

DOSTĘPNE W ZESTAWIE NEW

wiper®

WP INVISIBLE

25 LAT GWARANCJI

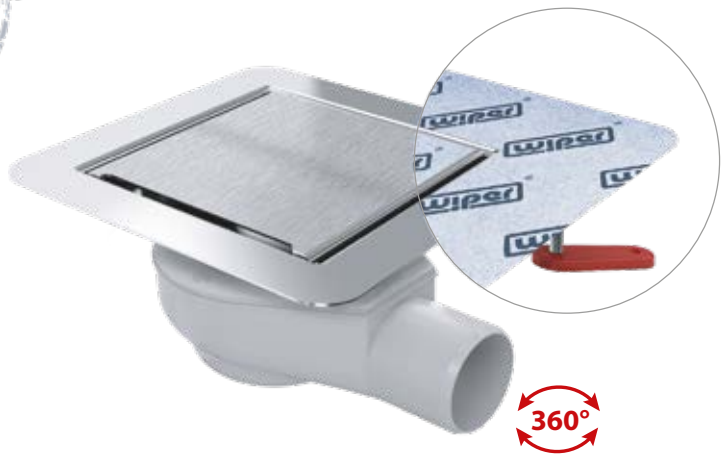

Zakres regulacji dla każdego z syfonów znajdziesz w katalogu Zestawów New

Do tego produktu możesz dokupić:

- MANKIET USZCZELNIAJĄCY
- NÓŻKI REGULACYJNE PCL-1
- ZESTAW USZCZELNIAJĄCY s. 71

Dostępe opcje z różnymi syfonami:

- DROP 35 | DROP 50 | CURLING | SNAKE 360

Więcej informacji na **stronie 80**

- **Wymiary** [mm]:

  WP100 – 100 x 100

  WP120 – 120 x 120

  WP150 – 150 x 150

- **Przepustowość odpływu wg EN 1253** Q [l/min]:

  36 - syfon SNAKE 360

  48 - syfon DROP 35 i DROP 50

  55 - syfon CURLING

kołnierz izolacyjny

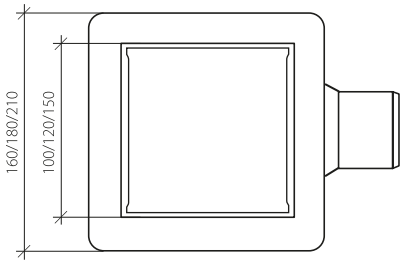

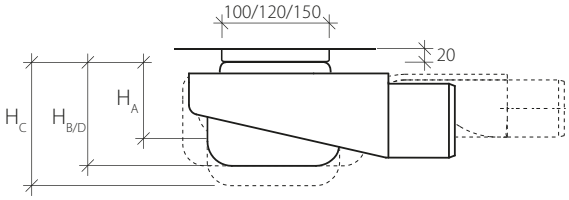

H_A - SNAKE 360	45 mm
H_B - DROP 35	71 mm
H_C - DROP 50	83 mm
H_D - CURLING	71 mm

STAL NIERDZEWNA | WYTRZYMAŁOŚĆ | DOBRA JAKOŚĆ | ŁATWE CZYSZCZENIE | HYDROIZOLACJA | DUŻY ODBIÓR WODY | NISKA ZABUDOWA | 95°C | ŁATWY MONTAŻ

ODPŁYW IDEALNY DO ZASTOSOWANIA Z*:

granitem | marmurem | betonem | drewnem egzotycznym | szkłem hartowanym

*Producent dostarcza tylko odpływ, przedstawione rozwiązania są wyłącznie poglądowymi propozycjami

WP VINYL FLOOR

Wpusty prysznicowe WP VINYL FLOOR to odwodnienie punktowe przeznaczone do montażu w podłogach, o wykończeniu wykładzinami PVC. Zyskujące na popularności wykładziny winylowe, od lat są stosowane przede wszystkim w gabinetach medycznych, kosmetycznych, szpitalach, ale także w biurach i coraz częściej również w domach. Połączyliśmy zapotrzebowanie na popularne i ergonomiczne odpływy punktowe z funkcjonalnością odpływu liniowego Vinyl Floor, tworząc nowy produkt o specjalnej zatrzaskowej konstrukcji, która pozwoli na bezpieczny montaż w łazience pokrytej wykładziną PVC. Vinyl Floor wykonany został z wysokiej jakości stali i wykończony z wysoką dbałością o szczegóły tak, żeby dostarczyć wymagającym klientom produkt luksusowy i na lata.

realizacja ~48 h

darmowa dostawa

DOSTĘPNE W ZESTAWIE NEW

PRODUKT Z ATESTEM

wiper®

WP VINYL FLOOR

25 LAT GWARANCJI

Zakres regulacji dla każdego z syfonów znajdziesz w katalogu Zestawów New

Do tego produktu możesz dokupić:

- MANKIET USZCZELNIAJĄCY
- NÓŻKI REGULACYJNE PCL-1
- ZESTAW USZCZELNIAJĄCY s. 71

Dostępe opcje z różnymi syfonami:

- DROP 35 | DROP 50 | CURLING | SNAKE 360

Więcej informacji na **stronie 80**

- **Wymiary** [mm]:

120 x 120

- **Przepustowość odpływu wg EN 1253** Q [l/min]:

36 - syfon SNAKE 360
48 - syfon DROP 35 i DROP 50
55 - syfon CURLING

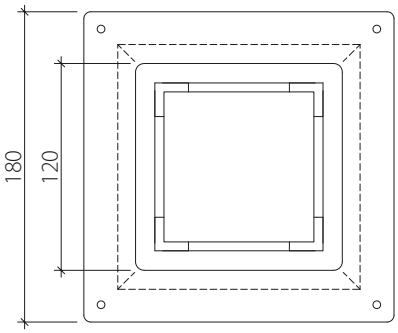

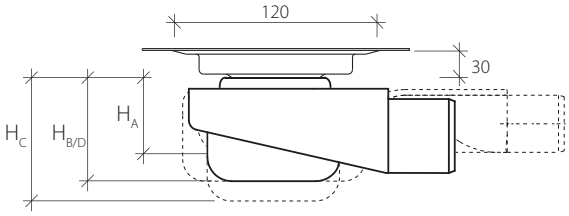

kołnierz izolacyjny

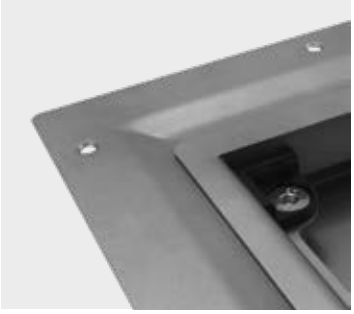

H_A - SNAKE 360	45 mm
H_B - DROP 35	71 mm
H_C - DROP 50	83 mm
H_D - CURLING	71 mm

wykończenia kratek

STAL NIERDZEWNA | WYTRZYMAŁOŚĆ | DOBRA JAKOŚĆ | ŁATWE CZYSZCZENIE | HYDROIZOLACJA | DUŻY ODBIÓR WODY | NISKA ZABUDOWA | 95°C | ŁATWY MONTAŻ

PONENTE

WIPER TOP

WIPER TOP to wpust podłogowy z kwadratową kratką i ramką 122 x 122 mm wykonaną ze stali nierdzewnej. Syfon firmy McAlpine wyposażony jest w zaworek zwrotny, a jego przepustowość wynosi 30 l / min. Króciec odpływowy o średnicy 40/50 mm. Wysokość wpustu 143 mm. W zestawie mankiet z perforacją stalowy kołnierz, który przykręca się załączonymi śrubkami.

realizacja ~48 h

PRODUKT Z ATESTEM

darmowa dostawa

DOSTĘPNE W ZESTAWIE

wiper®

WIPER TOP

25 LAT GWARANCJI

średnica odpływu ø 40, ø 50 z zastosowaniem dołączonej do produktu redukcji (adaptera)

Do tego produktu możesz dokupić:

- ZESTAW USZCZELNIAJĄCY s. 71

- **Wymiary** [mm]:
  122 x 122

- **Przepustowość odpływu wg EN 1253**
  Q [l/min]: 30

w zestawie:
specjalny mankiet i kołnierz

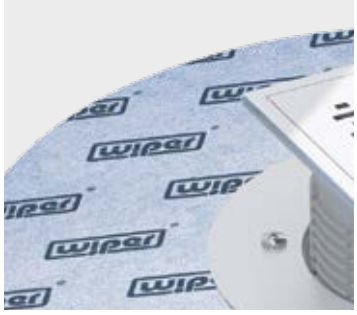

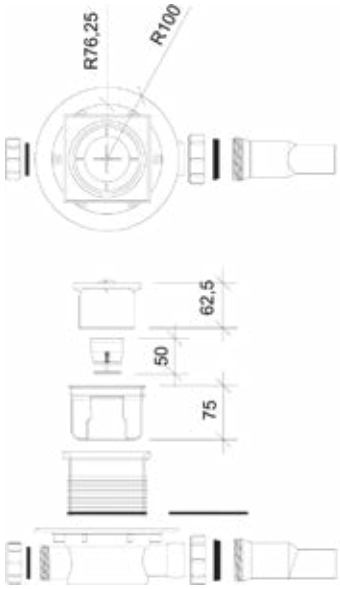

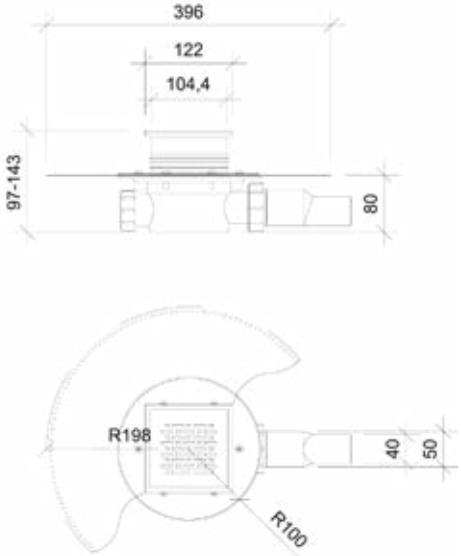

wykończenia kratek

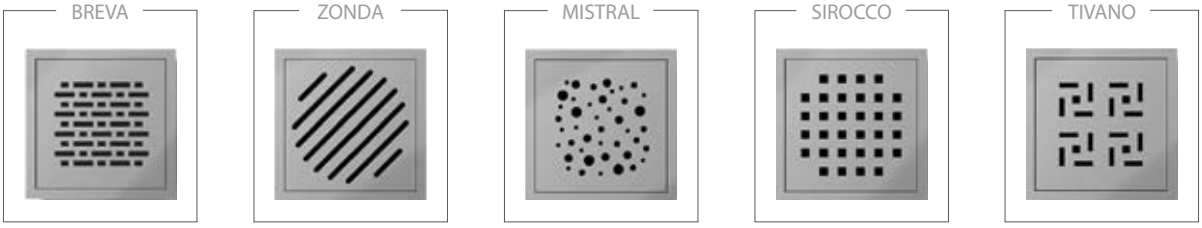

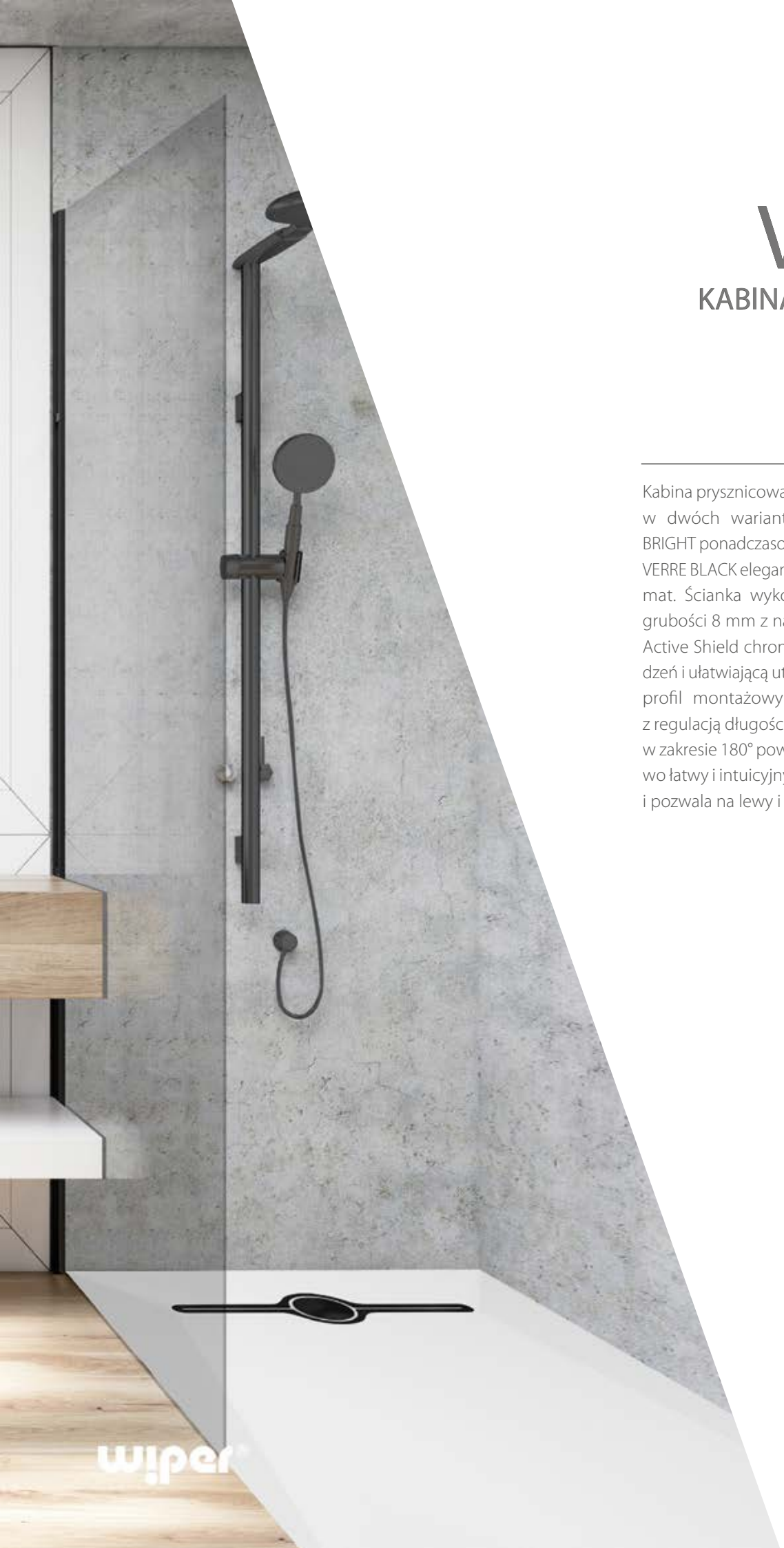

VERRE

KABINA PRYSZNICOWA

Kabina prysznicowa VERRE typu walk-in występuje w dwóch wariantach kolorystycznych: VERRE BRIGHT ponadczasowa srebrna w wersji połysk oraz VERRE BLACK elegancka nowoczesna czerń w wersji mat. Ścianka wykonana ze szkła hartowanego grubości 8 mm z naniesioną powłoką hybrydową Active Shield chroniącą przed osadzaniem zabrudzeń i ułatwiającą utrzymanie czystości. Przyścienny profil montażowy oraz wspornik stabilizujący z regulacją długości do 120 cm oraz regulacją kąta w zakresie 180° powodują, że montaż jest wyjątkowo łatwy i intuicyjny. Model kabin jest uniwersalny i pozwala na lewy i prawy montaż.

PRODUKT Z ATESTEM

realizacja ~48 h

*Doliczane koszty transportu

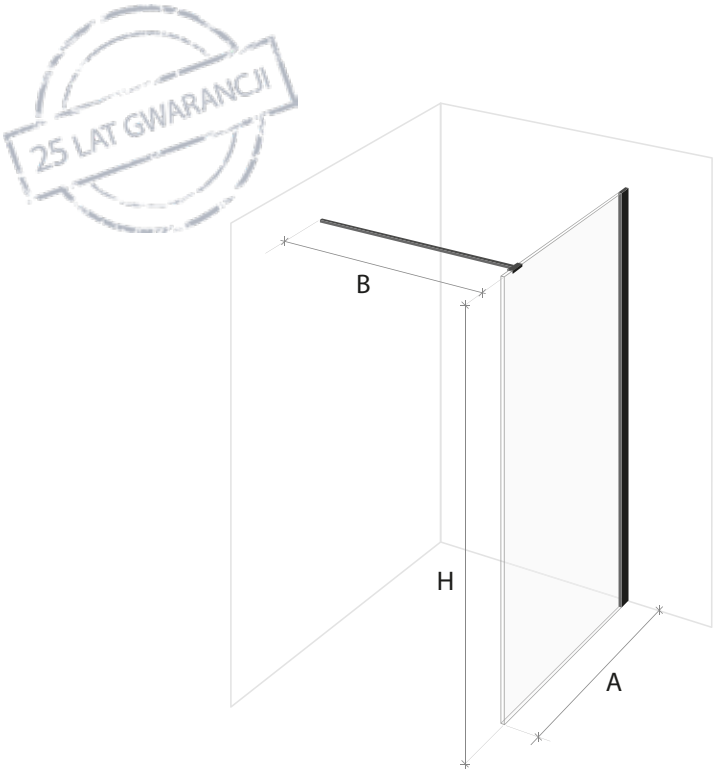

Cechy kabiny:

– szkło hartowane ESG 8 mm
– Active Shield hybrydowa powłoka ochronna przed zabrudzeniami
– profil montażowy z kompensacją tolerancji ściana-brodzik
– powierzchnia: poler
– wspornik stabilizujący ze stali nierdzewnej z regulacją długości do 120 cm oraz kąta 180°
– uniwersalny model prawy / lewy montaż

Standardowe wymiary [cm]:

A	H	B* max
50	200	120
60	200	120
70	200	120
80	200	120
90	200	120
100	200	120
110	200	120
120	200	120
130	200	120
140	200	120
150	200	120
160	200	120

*maksymalna długość wspornika

BLACK

BRIGHT

Zestaw idealny z produktami:

• rynienki i wpusty Wiper

• brodziki Solid Eye

• płyty podposadzkowe

• zestawy uszczelniające

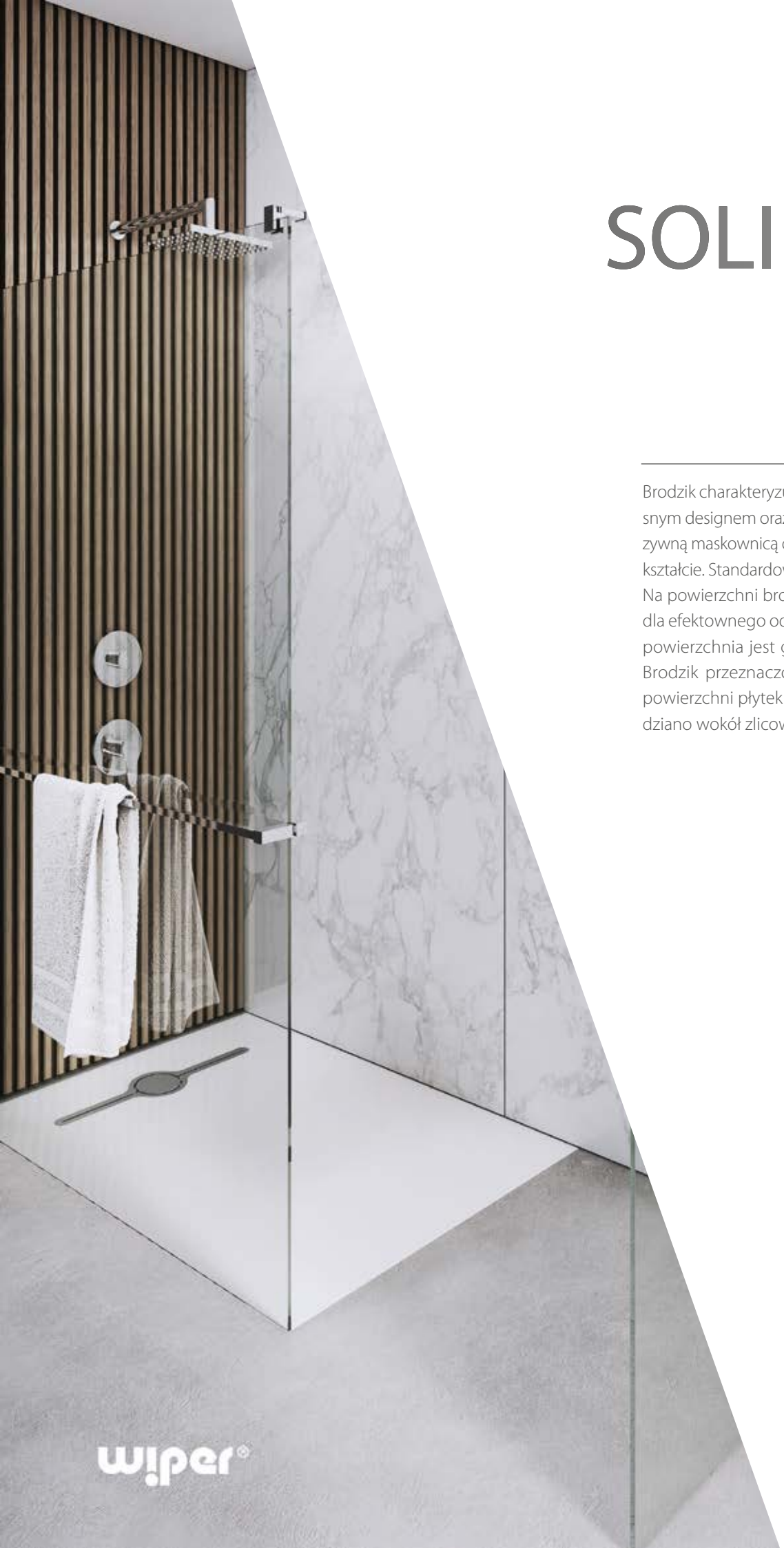

SOLID EYE

Brodzik charakteryzujący się eleganckim, nowoczesnym designem oraz ponadczasową formą z ekskluzywną maskownicą o niespotykanym innowacyjnym kształcie. Standardowy rozmiar 1200 x 900 x 30 mm. Na powierzchni brodzika przygotowane są spadki dla efektownego odprowadzenia wody, przy czym powierzchnia jest gładka bez widocznych spoin. Brodzik przeznaczony do montażu na gotowej powierzchni płytek lub na wylewce, gdzie przewidziano wokół zlicowane płytki.

realizacja
~48 h

darmowa dostawa

SOLID EYE

ZESTAW:
- brodzik kompozytowy
- maskownica Eye, stal nierdzewna polerowana
- syfon BRIDGE 90 do brodzików

Do tego produktu możesz dokupić:
- ZESTAW USZCZELNIAJĄCY s. 71

Materiał Solid Surface

Brodzik wykonany z bardzo trwałego materiału Solid Surface, to najnowszej generacji kompozyt mineralno-akrylowy. Gwarantuje trwałość i wysoką odporność na uderzenia i ścieranie. Powierzchnia brodzika jest łatwo odnawialna, w razie uszkodzenia materiał Solid Surface pozwala na szlifowanie i polerowanie, gdyż jest jednolity w przekroju i charakteryzuje go brak porów. Kompozyt ten wyklucza powstawanie grzybów czy rozwój bakterii oraz jest odporny na działanie promieni UV. Choć wyglądem przypomina kamień naturalny, w przeciwieństwie do niego daje bardzo komfortowe poczucie ciepła.

Zalety:

– właściwosci antybakteryjne
– łatwość w utrzymaniu czystości
– trwały
– łatwy w renowacji
– niezmienny wygląd podczas długoletniego użytkowania
– maskownica Eye - wykonana z certyfikowanej stali nierdzewnej
– wykończenie maskownicy - super poler, tzw. lustro, najwyższa dostępna jakość na rynku
– brodzik idealnie komponuje się ze szkłem, drewnem, glazurą podąża z nowoczesnymi trendami

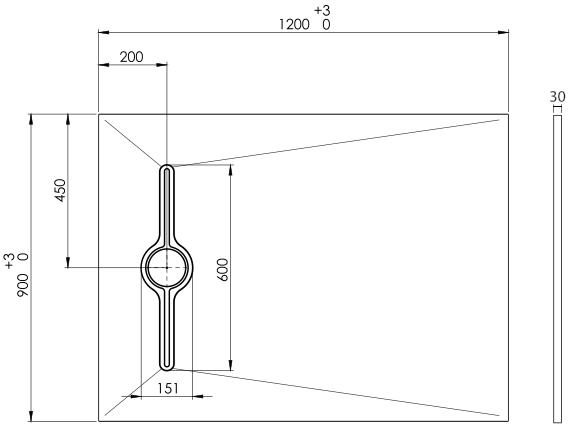

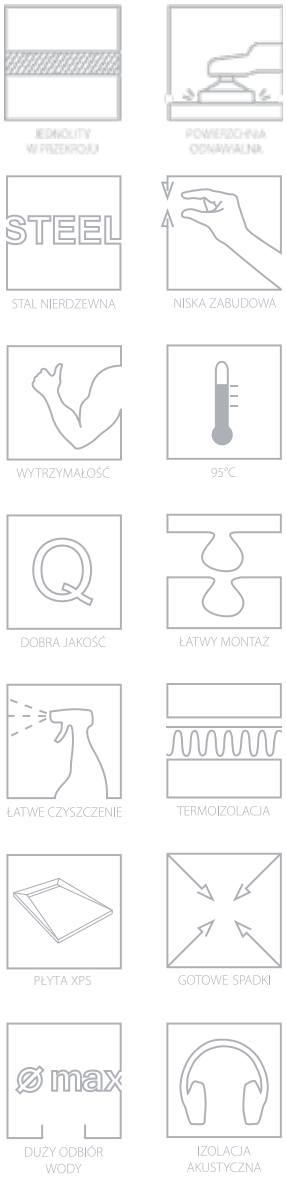

SHOWERLAY

Podposadzkowe płyty prysznicowe SHOWERLAY to płyta XPS z plastikową siatką wzmacniającą pokryta podwójną warstwą specjalnej zaprawy cementowej. Zawiera rynnę prysznicową wraz z kratką we wzorze do wyboru oraz odpowiedni syfon odpływowy DROP35. Podstawowe zalety SHOWERLAY to: wyprofilowany spad w kierunku rynienki odpływowej, doskonała przyczepność kleju do warstwy wierzchniej płyty, twardość warstwy wierzchniej pozwalająca na klejenie nawet bardzo drobnych mozajek, wysoka izolacja akustyczna.

realizacja ~7 dni roboczych

darmowa dostawa

PRODUKT Z ATESTEM

wiper®

SHOWERLAY

Do tego produktu możesz dokupić:

• ZESTAW USZCZELNIAJĄCY s. 71

Właściwości prefabrykowanych płyt WIPER SHOWERLAY to:

– wyprofilowany spad w kierunku rynienki odpływowej (wpustu punktowego odpływowego)
– doskonała przyczepność kleju do warstwy wierzchniej płyty
– twardość warstwy wierzchniej pozwalająca na klejenie nawet bardzo drobnych mozajek
– wysoka izolacja akustyczna
– grubość płyty 20, 30, 40 lub 50 mm
– płyty po zamontowaniu powinny być podparte na całej powierzchni
– na indywidualne zamówienia wykonujemy także inne wymiary i układy odpływów

W celu sprecyzowania zamówienia należy podać:

1. grubość brodzika (20, 30, 40 lub 50 mm)
2. typ brodzika (LINE – z rynienką, POINT – z wpustem punktowym)
3. wymiary gabarytowe brodzika: X, Y
4. rodzaj wzoru kratki rynny / wpustu

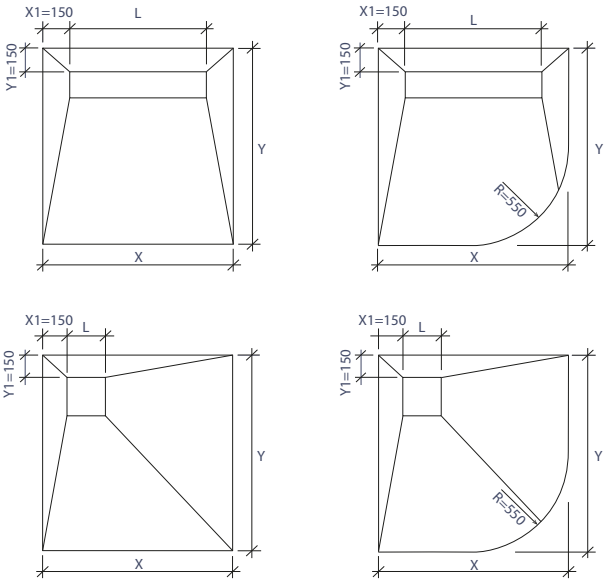

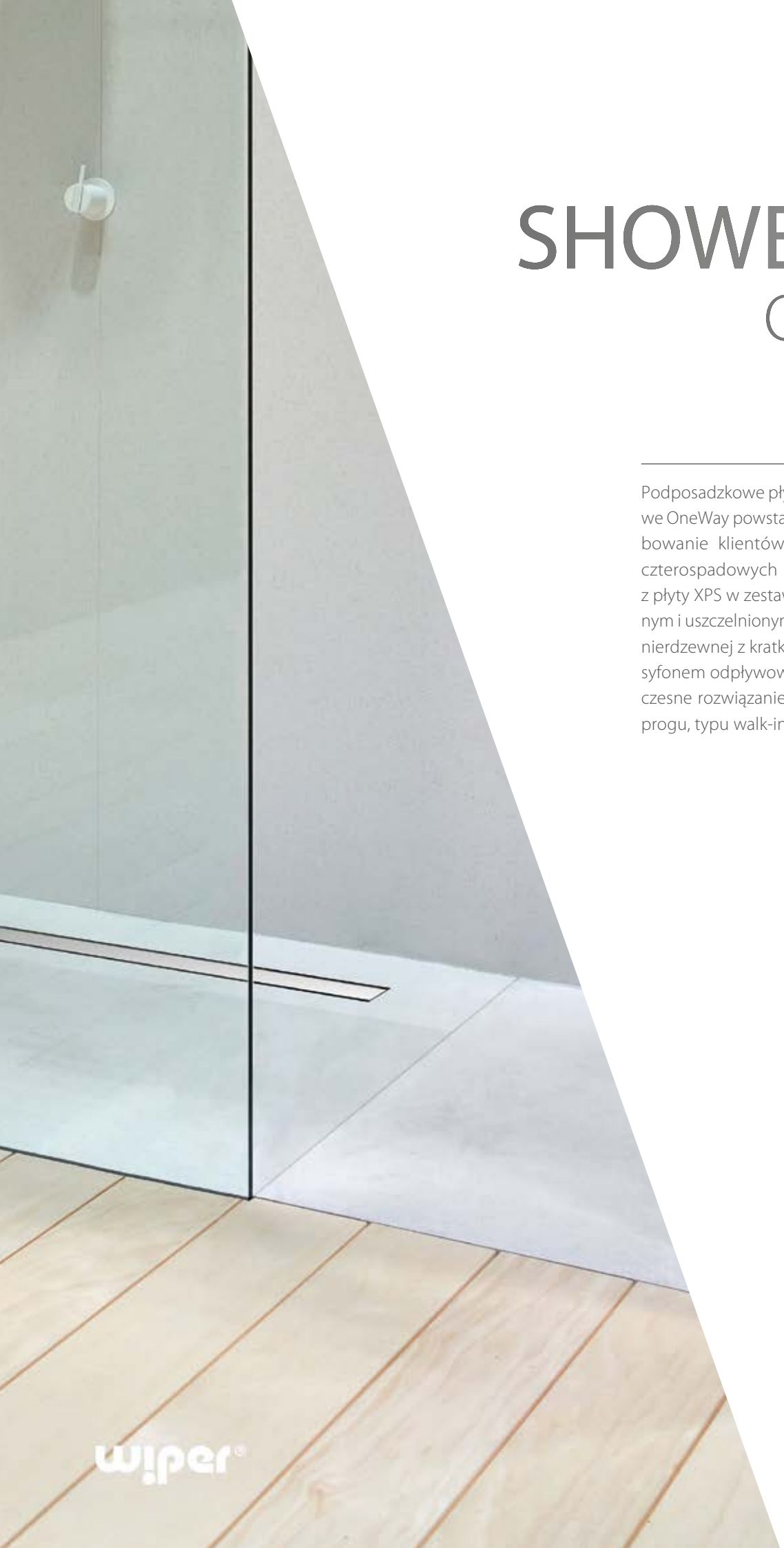

SHOWERLAY
ONEWAY

Podposadzkowe płyty prysznicowe jednospadowe OneWay powstały w odpowiedzi na zapotrzebowanie klientów zamiast tradycyjnych płyt czterospadowych SHOWERLAY. Wykonane są z płyty XPS w zestawie z fabrycznie zamontowanym i uszczelnionym odpływem liniowym ze stali nierdzewnej z kratką we wzorze do wyboru oraz syfonem odpływowym DROP 35. Proste i nowoczesne rozwiązanie do stworzenia brodzika bez progu, typu walk-in.

realizacja ~7 dni roboczych

darmowa dostawa

PRODUKT Z ATESTEM

wiper®

SHOWERLAY ONEWAY

25 LAT GWARANCJI

Do tego produktu możesz dokupić:
• ZESTAW USZCZELNIAJĄCY s. 71

Właściwości prefabrykowanych płyt WIPER OneWay to:

– wyprofilowany spad w kierunku rynienki
– doskonała przyczepność kleju do warstwy wierzchniej płyty
– twardość warstwy wierzchniej pozwalająca na klejenie nawet bardzo drobnych mozajek
– wysoka izolacja akustyczna
– grubość płyty 30 lub 40 mm
– płyty po zamontowaniu powinny być podparte na całej powierzchni
– na indywidualne zamówienia wykonujemy także inne wymiary i układy odpływów

W celu sprecyzowania zamówienia należy podać:

1. grubość brodzika (30 lub 40 mm)
2. wymiary gabarytowe brodzika: X, Y
3. rodzaj wzoru kratki rynny

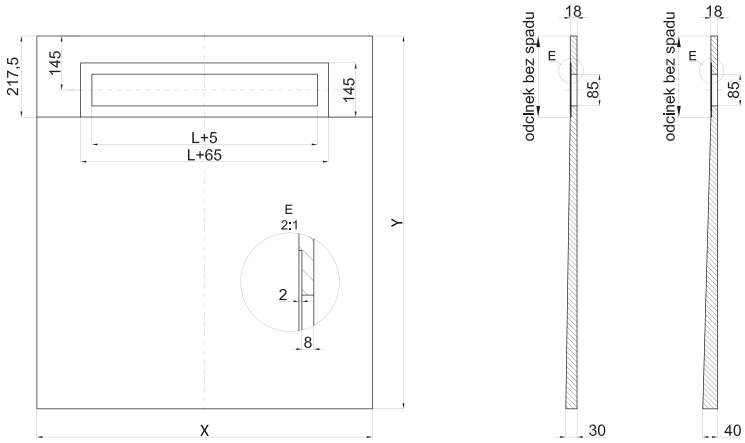

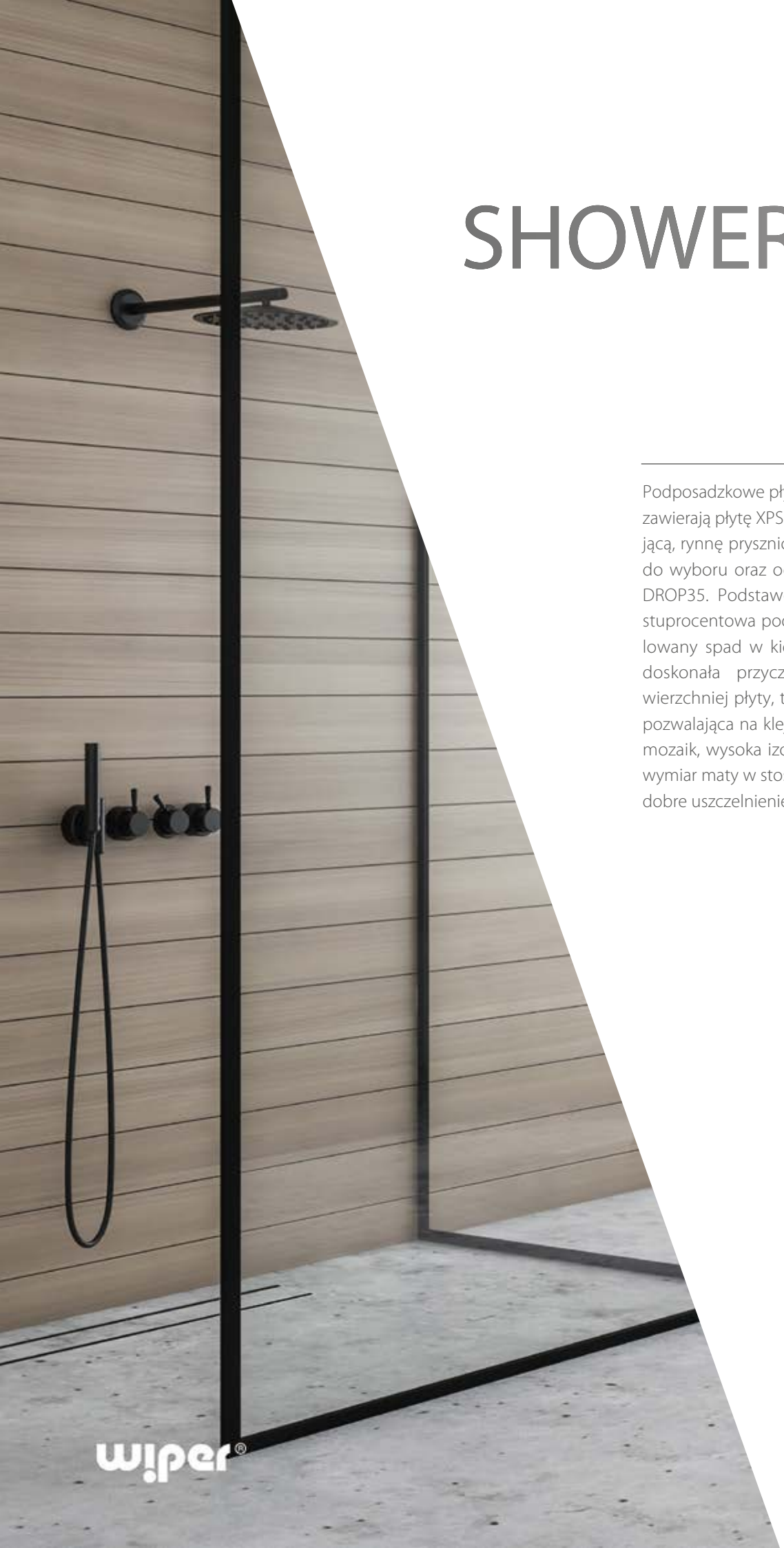

SHOWERBASE

Podposadzkowe płyty prysznicowe SHOWERBASE zawierają płytę XPS z przyklejoną matą uszczelniającą, rynnę prysznicową wraz z kratką we wzorze do wyboru oraz odpowiedni syfon odpływowy DROP35. Podstawowe zalety SHOWERBASE to stuprocentowa podwójna hydroizolacja wyprofilowany spad w kierunku rynienki odpływowej, doskonała przyczepność kleju do warstwy wierzchniej płyty, twardość warstwy wierzchniej pozwalająca na klejenie nawet bardzo drobnych mozaik, wysoka izolacja akustyczna, zwiększony wymiar maty w stosunku do płyty pozwalający na dobre uszczelnienie.

realizacja ~7 dni roboczych

PRODUKT Z ATESTEM

darmowa dostawa

wyprofilowany spad w kierunku rynienki / wpustu punktowego odpływowego

Do tego produktu możesz dokupić:
• ZESTAW USZCZELNIAJĄCY s. 71

Właściwości prefabrykowanych płyt WIPER SHOWERBASE to:

- stuprocentowa hydroizolacja
- wyprofilowany spad w kierunku rynienki / wpustu punktowego odpływowego
- doskonała przyczepność kleju do warstwy wierzchniej płyty
- twardość warstwy wierzchniej pozwalająca na klejenie nawet bardzo drobnych mozajek
- wysoka izolacja akustyczna
- zwiększony wymiar maty w stosunku do płyty pozwalający na dobre uszczelnienie ze ścianami i podłogą
- grubość płyty 20, 30, 40 lub 50 mm
- płyty po zamontowaniu powinny być podparte na całej powierzchni
- na indywidualne zamówienia wykonujemy także inne wymiary i układy odpływów

W celu sprecyzowania zamówienia należy podać:

1. grubość brodzika (20, 30, 40 lub 50 mm)
2. typ brodzika (LINE – z rynienką, POINT – z wpustem punktowym)
3. wymiary gabarytowe brodzika: X, Y
4. rodzaj wzoru kratki rynny / wpustu

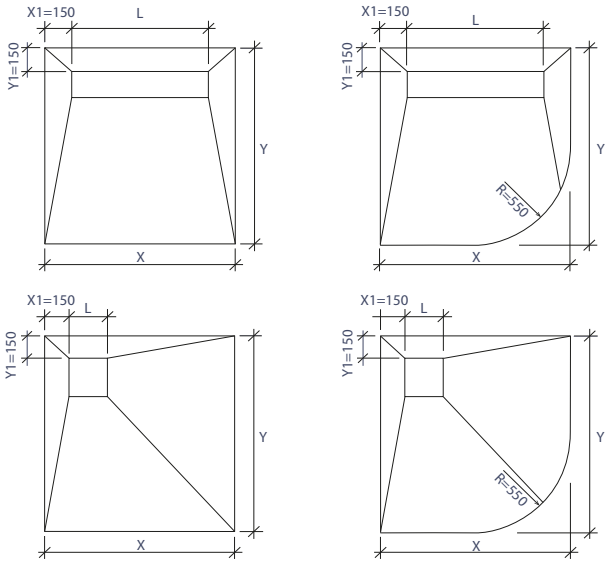

SYSTEM ISOL-ONE

ISOL-ONE to kompletny system produktów uszczelniających do pomieszczeń, gdzie wymagana jest hydroizolacja, do miejsc mokrych, np.: łazienki, natryski w mieszkaniach, hotelach i budynkach użyteczności. Mata uszczelniająca ISOL-ONE wykonana jest z folii polietylenowej pokrytej specjalną włókniną z obu stron, dzięki czemu lepiej łączy się z warstwą kleju. Jej montaż zalecany jest we wszystkich pomieszczeniach wymagających uszczelnienia. Mata jest odporna na pęknięcia podłoża, gwarantuje szczelność na całej powierzchni, skraca czas montażu umożliwiając ułożenie płytek zaraz po przyklejeniu maty. Do montażu zalecamy kleje elastyczne, szybkowiążące np. PCI Rapid Light.

realizacja ~48 h

darmowa dostawa

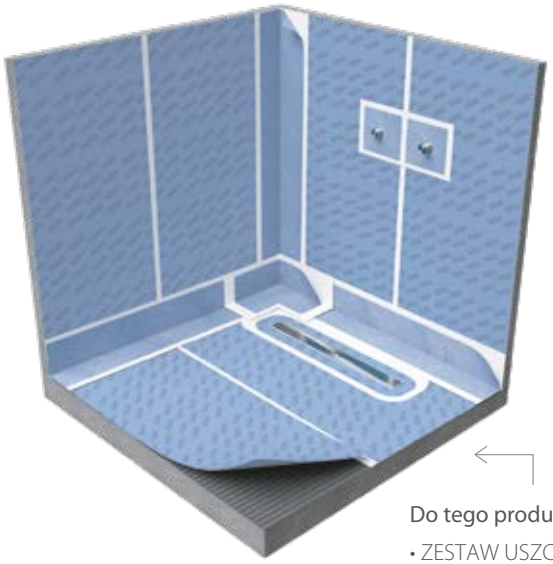

Do tego produktu możesz dokupić:

• ZESTAW USZCZELNIAJĄCY s. 71

Mata uszczelniająca do montażu ISOL-ONE wykonana jest z folii polietylenowej pokrytej specjalną włókniną z obu stron, dzięki czemu lepiej łączy się z warstwą kleju. Jej montaż zalecany jest we wszystkich pomieszczeniach wymagających uszczelnienia. Mata ISOL-ONE jest lekka elastyczna i odporna na proces rozkładu, zapewnia jednakową grubość warstwy uszczelniającej, jest odporna na pęknięcia podłoża, gwarantuje szczelność na całej powierzchni, skraca czas montażu umożliwiając ułożenie płytek zaraz po przyklejeniu maty.
Elementy wykonane są z termoplastycznego elastomeru pokrytego obustronnie włókniną. Dzięki temu charakteryzują się wysoką elastycznością i odpornością na agresywne media. Skutecznie zabezpieczają przed wilgocią narożniki, krawędzie, pęknięcia podłoża oraz przejścia rur instalacyjnych tworząc elastyczne i trwałe połączenia.

WŁAŚCIWOŚCI:
– produkt wodoszczelny,
– produkt plastyczny,
– produkt mostkujący rysy,
– produkt gotowy do użycia,
– szybka gotowość do prowadzenia dalszych prac.

ZALETY:
– łączą się z każdym systemem układania płytek,
– uszczelniają narożne fugi w pomieszczeniach mokrych tworzą elastyczne i trwałe połączenia.

ZASTOSOWANIE:
– do wnętrz i na zewnątrz,
– do ścian i podłóg,
– do miejsc mokrych, np.: łazienki, natryski w mieszkaniach, hotelach i budynkach użyteczności (klasa obciążenia wilgocią A01, A02, A1, A2),
– do balkonów, tarasów,
– do stosowania na wrażliwych na wilgoć podłożach: np.: tynki gipsowe, dyle gipsowe, płyty gipsowe, gipsowo-kartonowe (Rigips), drewniane płyty wiórowe,
– do stosowania na mineralnych podłożach chłonnych np.: na betonie, jastrychu, tynku cementowym, betonie komórkowym, cementowych masach szpachlowych oraz masach wyrównujących.

ISOL-ONE M100
ISOL-ONE M200
mata uszczelniająca

ISOL-ONE T
elastyczna taśma uszczelniająca

ISOL-ONE NZ
narożnik uszczelniający zewnętrzny

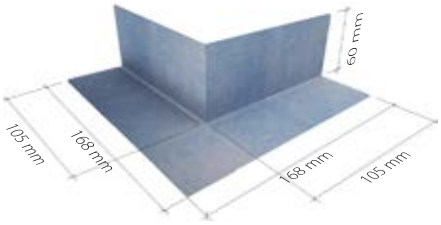

ISOL-ONE NW
narożnik uszczelniający wewnętrzny

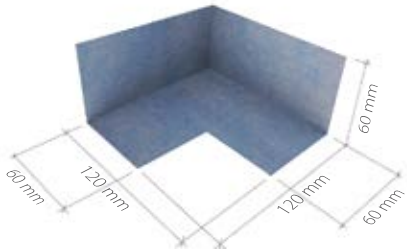

ISOL-ONE O
mankiet ze strefą elastyczną

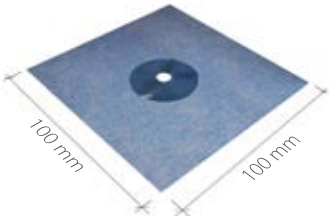

ZESTAW USZCZELNIAJĄCY
DO KABIN PRYSZNICOWYCH

Zestaw uszczelniający stosuje się do przeciwwodnej izolacji powierzchni, na których będą układne płytki ceramiczne, w pomieszczeniach narażonych na oddziaływanie wilgoci. Jest zalecana wszędzie tam, gdzie wymagany jest wysoki stopień wodoczelności i występuje wysoka wilgotność (np. w natryskach, łazienkach, toaletach, pralniach, kuchniach itp.). Hydroizolacja może być użyta na każdym typie podłoza: ściany z płyt G-K, ściany tynkowane, ściany z bloczków gazobetonowych, materiały drewnopochodne, stare okładziny ceramiczne, stare okładziny kamienne, itp.

darmowa dostawa

wiper®

ZESTAW USZCZELNIAJĄCY

PŁYNNA FOLIA:

Płynna folia jest gotową do użycia jednoskładnikową, bezrozpuszczalnikową masą uszczelniającą w skład, której wchodzą dyspersja polimerowa, wypełniacze i dodatki modyfikujące. Po nałożeniu na podłoże i związaniu tworzy elastyczną powłokę hydroizolacyjną. Folia hydroizolacyjna przeznaczona jest do stosowania wewnątrz pomieszczeń przeznaczonych na stały pobyt ludzi, przedewszystkim w pomieszczeniach wilgotnych (np. łazienkach, kuchniach, pralniach), do wykonywania izolacji przeciwwilgociowej pod okładziny i wykładziny np. z płytek ceramicznych, glazury, terrakoty, podłogi z drewna i paneli oraz wykładzin syntetycznych.

ROZTWÓR GRUNTUJĄCY:

Produkt przeznaczony do gruntowania chłonnych i porowatych podłoży na zewnątrz i wewnątrz budowli. Szczególnie zalecany do tynków cementowo - wapiennych, gazobetonów, płyt gipsowo - kartonowych i tynków cementowych. Produkt charakteryzuje się dużą zdolnością penetracji, jest głęboko wchłaniany w podłoże wzmacniając go, równocześnie umożliwiając „oddychanie". Zalety te poprawiają strukturę podłoży, które przez upływ czasu straciły swoje właściwe parametry. Roztwór gruntujący poprawia przyczepność do powierzchni innych materiałów, które będą stosowane na zagruntowanym podłożu. Dzięki zmniejszeniu chłonności podłoża zmniejsza się zużycie nakładanych materiałów powłokowych farb emulsyjnych, klejów, szpachlówek mineralnych. Roztwór z uwagi na zawartość biocydu i fungicydu zabezpiecza gruntowane podłoże przed powstawaniem grzybów pleśniowych oraz rozwojem bakterii w produkcie.

ZESTAW USZCZELNIAJACY ZAWIERA:

- płynna folia 4 kg

- roztwór gruntujący 1 l

- taśma uszczelniająca 10 m

- kołnierze na rury 2 szt.

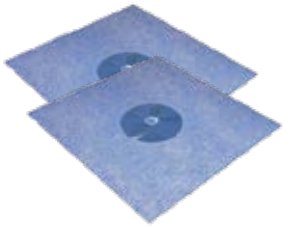

- narożniki 2 szt.

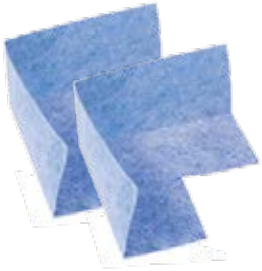

SUNFLOOR MAT

ELEKTRYCZNE OGRZEWANIE PODŁOGOWE

Mata grzewcza SUNFLOOR to nowoczesne i łatwe w montażu rozwiązanie, które może być głównym lub dodatkowym systemem grzewczym w Twoim domu. Dzięki małej grubości (4 mm) instalacja jest łatwa i nie wymaga pogłębienia posadzki. Mata może być łatwo schowana w warstwie wylewki lub kleju bezpośrednio pod płytkami dzięki czemu nie podnosi poziomu posadzki.

25 LAT GWARANCJI

realizacja ~48 h

darmowa dostawa

wiper®

Skład zestawu:
- mata grzewcza
- sterownik z WiFi (opcja)
  lub sterownik manualny (opcja)
- czujnik podłogowy (ze sterownikiem)
- rurka ochronna elastyczna (peszel)
- aplikacja na telefon
- szczegółowe instrukcje

Szerokość rolki wynosi 50 cm, dzięki czemu z łatwością można układać matę w mniejszych pomieszczeniach, takich jak łazienka. Siatkę, do której przyczepiony jest kabel można docinać w dowolny sposób tak, aby skręcić i zawrócić matą lub ominąć meble, czy elementy wyposażenia. Podczas docinania należy uważać, aby nie uszkodzić kabla grzejnego. Siatka pokryta jest klejem, który znacznie ułatwia wstępne ułożenie maty. Po ostatecznym ustawieniu można ją przykleić za pomocą samoprzylepnych pasków.

Sterownik cyfrowy oferowany do ogrzewania Sunfloor to nowoczesne urządzenie z opcją WiFi do wygodnego sterowania zdalnego również za pomocą smartfona. Sterownik ma nowoczesny, minimalistyczny design, który pozwala na łatwą obsługę. Kompaktowy rozmiar 8,5 x 8,5 cm i niewielka głębokość nie przysporzą problemów z instalacją w ścianie. Sterownik posiada wiele przydatnych programów, takich jak detekcja otwartego okna, tryb nocny, tryb przeciw zamarzaniu i wiele innych. Jedno urządzenie może obsłużyć maty grzewcze o powierzchni do około 24 m^2.

Sterownik manualny posiada dwa czujniki temperatury (wbudowany powietrzny i podłogowy do podłączenia), dzięki czemu możliwe jest precyzyjne ustalanie temperatury pomieszczenia w zależności od sytuacji. Urządzenie posiada dwa widoczne przyciski (włącznik i pokrętło regulacji temperatury), dzięki czemu jest bardzo prosty w obsłudze. Dodatkowo sterownik posiada odpowiednie zabezpieczenia, które uniemożliwiają uszkodzenie podłogi. Wybierając opcję czujnika temperatury powietrza z limitem temperatury podłogi podczas instalacji urządzenia, łatwo zabezpieczysz np. drewnianą posadzkę przed przegrzaniem.

Aplikacja Warmme do sterownika cyfrowego to bardzo proste w konfiguracji i intuicyjne w obsłudze oprogramowanie, które umożliwia zdalne sprawdzanie i ustawianie temperatury ogrzewania za pomocą smartfona. W aplikacji można dodać wiele urządzeń w różnych pomieszczeniach, aby ustawić temperaturę dla każdego z nich osobno. Można ustawić zaawansowany harmonogram ogrzewania, aby oszczędzać energię, gdy nie ma mieszkańców w domu lub na przykład obniżyć temperaturę w nocy. Można pobrać aplikację mobilną Warmme na swój telefon ze sklepu Google Play lub Apple App Store, skanując kod QR ze strony z instrukcją dostarczoną ze sterownikiem lub wpisując nazwę aplikacji w sklepie.

SUNFLOOR ALU

ELEKTRYCZNE OGRZEWANIE PODŁOGOWE

Aluminiowa mata grzewcza pod panele Sunfloor to nowoczesne rozwiązanie zapewniające komfort cieplny i energooszczędność w ogrzewaniu podłogi. Dzięki łatwemu montażowi i precyzyjnej kontroli temperatury za pomocą termostatu, stanowi efektywny i bezpieczny sposób na utrzymanie przyjemnej atmosfery w pomieszczeniach.

25 LAT GWARANCJI

realizacja ~7-14 dni roboczych

darmowa dostawa

wiper®

Skład zestawu:
- aluminiowa mata grzewcza
- sterownik z WiFi (opcja)
  lub sterownik manualny (opcja)
- czujnik podłogowy (ze sterownikiem)
- rurka ochronna elastyczna (peszel)
- aplikacja na telefon
- szczegółowe instrukcje

Mata grzewcza pod panele Sunfloor to innowacyjne rozwiązanie, które zapewnia nie tylko komfort cieplny, ale także energooszczędność w ogrzewaniu podłogi. Specjalnie zaprojektowana do paneli laminowanych i innych drewnianych podłóg pływających, ta bezpieczna i zamknięta konstrukcja jest niezwykle łatwa w montażu.

Matę grzewczą tworzy przewód grzewczy, który jest pokryty z obu stron specjalnie wzmocnioną folią aluminiową. Podczas montażu mata jest układana na podkładzie pod panelami o minimalnej grubości 5 mm. Panelami można następnie bezpośrednio pokryć matę grzewczą. Standardowa moc maty wynosi 140W/m2, co w większości przypadków stanowi wystarczającą moc do dogrzewania pomieszczenia i zapewnia bezpieczną dla podłogi temperaturę.

Optymalną temperaturę w pomieszczeniu o wybranych porach dnia uzyskasz, używając sterownika cyfrowego wyposażonego w opcję harmonogramu. Czujnik podłogowy zarówno w sterowniku inteligentnym, jak i manualnym zapewni bezpieczeństwo drewnianej podłogi i precyzyjny pomiar temperatury.

Folie, którą pokrywa przewód grzewczy, można w łatwy sposób przyciąć w dowolnym miejscu, umożliwiając dostosowanie do konkretnej konfiguracji pomieszczenia, obejście przeszkód oraz mebli i urządzeń. Przewód jest podwójnie izolowany i posiada osłonę uziemiającą, co zapewnia bezpieczeństwo i odporność na wilgoć. Folia aluminiowa pełni dodatkową rolę ochronną dla przewodu grzejnego i pomaga równomiernie rozprowadzać ciepło po całej powierzchni podłogi.

Aplikacja Warmme do sterownika cyfrowego to bardzo proste w konfiguracji i intuicyjne w obsłudze oprogramowanie, które umożliwia zdalne sprawdzanie i ustawianie temperatury ogrzewania za pomocą smartfona. W aplikacji można dodać wiele urządzeń w różnych pomieszczeniach, aby ustawić temperaturę dla każdego z nich osobno. Można ustawić zaawansowany harmonogram ogrzewania, aby oszczędzać energię, gdy nie ma mieszkańców w domu lub na przykład obniżyć temperaturę w nocy. Można pobrać aplikację mobilną Warmme na swój telefon ze sklepu Google Play lub Apple App Store, skanując kod QR ze strony z instrukcją dostarczoną ze sterownikiem lub wpisując nazwę aplikacji w sklepie.

SUNFLOOR FOIL

ELEKTRYCZNE OGRZEWANIE PODŁOGOWE NA PODCZERWIEŃ

Folia grzewcza SUNFLOOR to nowoczesne rozwiązanie do montażu pod panelami laminowanymi. Zapewnia przyjemne ciepło promieniujące w pomieszczeniach bez konieczności kucia w posadzce, dzięki czemu jest ekonomiczna, łatwa w montażu i idealna dla alergików.

25 LAT GWARANCJI

realizacja ~48 h

darmowa dostawa

wiper®

Skład zestawu:
- rolka folii grzewczej
- zestaw instalacyjny (opcja)
- podkłady izolacyjne do ogrzewania pod panele (opcja)
- folia paroizolacyjna (opcja)
- zaciskarka (opcja)
- termostat (opcja)
- aplikacja na telefon
- szczegółowe instrukcje

Do tego zestawu możesz dokupić:

Jest systemem przeznaczonym do suchego montażu, co znacznie ułatwia i przyspiesza instalację. Folia grzewcza idealnie sprawdzi się w takich pomieszczeniach jak salon, sypialnia, przedpokój, biuro czy poczekalnia.

Ta wydajna i ekonomiczna folia szybko się nagrzewa, dostarczając przyjemne, naturalne ciepło od samej posadzki. W przeciwieństwie do innych źródeł ogrzewania, takich jak klimatyzacja, piece czy kaloryfery, folia nie wymaga dodatkowej obsługi, pozostając niewidoczna. Ogrzewanie podłogowe zapewnia równomierny rozkład temperatury i jest zalecane dla alergików, ze względu na redukcję ruchów konwekcyjnych oraz ilości unoszącego się kurzu.

Folia dzięki niewielkiej grubości wynoszącej jedynie 0,3 mm, nie podnosi poziomu posadzki i jest łatwa w montażu. Długość folii możesz dostosować idealnie do wielkości pomieszczenia dzięki możliwości docinania co 20cm.

Podkłady izolacyjne pod ogrzewanie

Folia paroizolacyjna PE 0,1 mm odporna na starzenie

Zaciskarka
(możliwość osobnego zakupu)

Zestaw instalacyjny
(możliwość osobnego zakupu)

Aplikacja Warmme do sterownika cyfrowego to bardzo proste w konfiguracji i intuicyjne w obsłudze oprogramowanie, które umożliwia zdalne sprawdzanie i ustawianie temperatury ogrzewania za pomocą smartfona. W aplikacji można dodać wiele urządzeń w różnych pomieszczeniach, aby ustawić temperaturę dla każdego z nich osobno. Można ustawić zaawansowany harmonogram ogrzewania, aby oszczędzać energię, gdy nie ma mieszkańców w domu lub na przykład obniżyć temperaturę w nocy. Można pobrać aplikację mobilną Warmme na swój telefon ze sklepu Google Play lub Apple App Store, skanując kod QR ze strony z instrukcją dostarczoną ze sterownikiem lub wpisując nazwę aplikacji w sklepie.

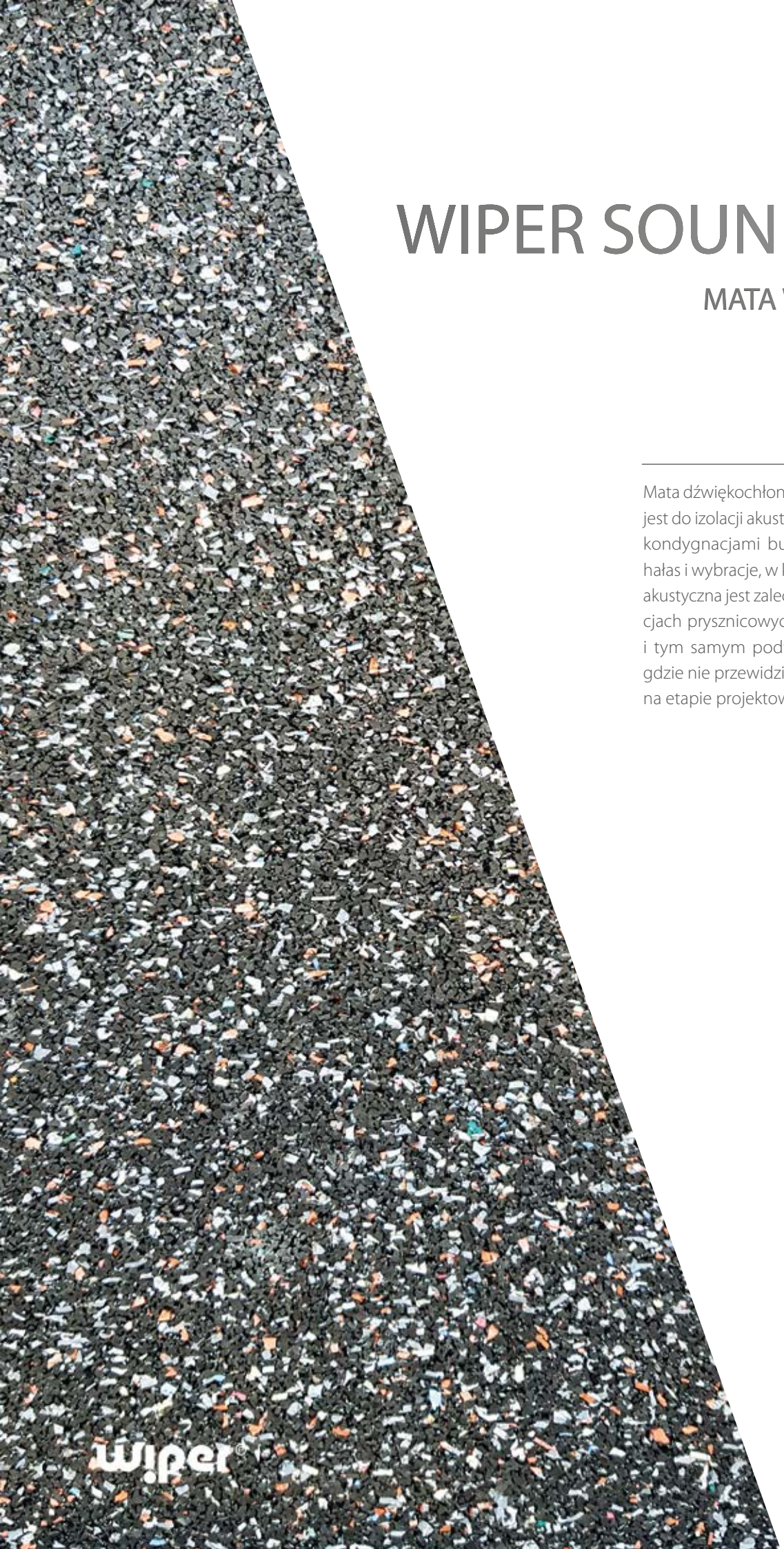

WIPER SOUND STOP

MATA WYGŁUSZAJĄCA

Mata dźwiękochłonna Wiper Sound Stop polecana jest do izolacji akustycznej pomiędzy sąsiadującymi kondygnacjami budynku. Skutecznie pochłania hałas i wybracje, w każdej strefie prysznica. Izolacja akustyczna jest zalecana do stosowania w konstrukcjach prysznicowych o małej wysokości montażu i tym samym podwyższonym poziomie hałasu, gdzie nie przewidziano warstwy tłumiącej dźwięki na etapie projektowania stropów.

realizacja
~48 h

darmowa dostawa

WIPER SOUND STOP

Mata ma wymiary 125 x 125 cm przy grubości zaledwie 0,6 cm. Normalna redukcja odgłosów w przypadku jastrychu 35 mm wynosi 19 dB (A). Wykonana jest z przetworzonej gumy związanej specjalnym elastomerem PUR. W porównaniu z innymi systemami izolacji akustycznej jest bardzo odporna na ciśnienie.

Schemat montażu maty wygłuszającej:

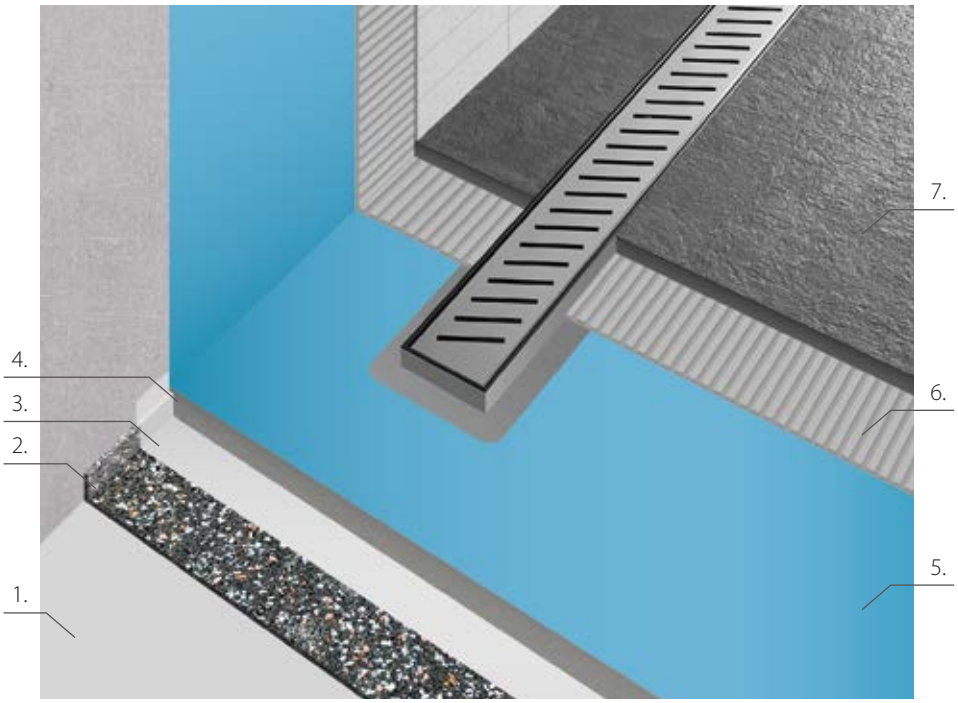

1. wyrównane podłoże
2. mata wygłuszająca
3. folia izolacyjna PE
4. wylewka
5. hydroizolacja
6. klei do płytek
7. posadzka

Materiał:
granulki gumy z dodatkiem elastomeru PU

Powierzchnia:
gładka z ziarnistą teksturą

Masa powierzchniowa:
3,870 - 4,730 g/m^2

Gęstość:
680 - 750 kg/m^3

Ściśliwość:
(DIN EN 12431) < 1.0 mm

Sztywność dynamiczna:
< 70 MN/m^3

Maksymalny nacisk:
(zgodnie z EN 826) 0.2 N/mm^2

Wytrzymałość na rozciąganie:
(ISO 1798) ok. 0.4 N/mm^2

Wydłużenie przy zerwaniu:
(ISO 1798) ok. 50%

Zakres temperatury:
-30˚C do 80˚C

Współczynnik przenikania ciepła:
(ISO 8302) 0.05 m^2 K/W

Klasa palności:
(ISO 13501) E

Poprawa dźwięku uderzenia:
ΔLW = 19 dB dla 6 mm
(z 35mm jastrychem)

Emisja:
spełnia wymagania programu AgBB

SYFONY I AKCESORIA

syfon brodzikowy BRIDGE 90

- **Materiał**
  Hostalen PP
  (Polipropylen 100 %)
- **Sitko**
  Polipropylen
- **Przepustowość**
  32 l/min wg EN 1253
- **Zasyfonowanie**
  25 mm
- **Średnica odpływu**
  fi 40 mm
- **Redukcja**
  fi 40 mm / 50 mm
- **Wysokość**
  45 mm
- **Podłączenie**
  fi 90 mm

syfon H+M SNAKE

- **Materiał**
  Hostalen PP
  (Polipropylen 100 %)
- **Sitko**
  Polipropylen
- **Uszczelka**
  Evopren
- **Przepustowość**
  36 l/min wg EN 1253
- **Zasyfonowanie**
  30 mm
- **Średnica odpływu**
  fi 40 mm
- **Redukcja**
  fi 40 mm / 50 mm
- **Wysokość**
  54 mm
- **Obrót**
  obrót syfonu 60°

syfon H+M SNAKE 360

- **Materiał**
  Hostalen PP
  (Polipropylen 100 %)
- **Sitko**
  Polipropylen
- **Uszczelka**
  Evopren
- **Przepustowość**
  36 l/min wg EN 1253
- **Zasyfonowanie**
  18 mm
- **Średnica odpływu**
  fi 40 mm
- **Redukcja**
  fi 40 mm / 50 mm
- **Wysokość**
  46 mm
- **Obrót**
  obrót syfonu 360°

syfon H+M DROP 35

- **Materiał**
  Hostalen PP
  (Polipropylen 100 %)
- **Sitko**
  Polipropylen
- **Uszczelka**
  Evopren
- **Przepustowość**
  48 l/min wg EN 1253
- **Zasyfonowanie**
  35 mm
- **Średnica odpływu**
  fi 50 mm
- **Wysokość**
  66 mm
- **Obrót**
  obrót syfonu 360°

syfon H+M DROP 50

- **Materiał**
  Hostalen PP
  (Polipropylen 100 %)
- **Sitko**
  Polipropylen
- **Uszczelka**
  Evopren
- **Przepustowość**
  48 l/min wg EN 1253
- **Zasyfonowanie**
  50 mm
- **Średnica odpływu**
  fi 50 mm
- **Wysokość**
  78 mm
- **Obrót**
  obrót syfonu 360°

OPCJONALNIE Syfon suchy dla DROP 35 | SNAKE | SNAKE 360
Wkładana zamiast rurki inspekcyjnej wewnętrzna wkładka z membraną nieprzepuszczającą zapachów na wypadek wyparowania wody.
Przepustowość dla DROP 35 | SNAKE | SNAKE 360: 22 l/min

syfon H+M PUSH 35

- Materiał
  Hostalen PP
  (Polipropylen 100 %)
- Przepustowość
  48 l/min wg EN 1253
- Zasyfonowanie
  35 mm
- Średnica odpływu
  fi 50 mm
- Wysokość
  62 mm

syfon H+M PUSH 50

- Materiał
  Hostalen PP
  (Polipropylen 100 %)
- Przepustowość
  48 l/min wg EN 1253
- Zasyfonowanie
  50 mm
- Średnica odpływu
  fi 50 mm
- Wysokość
  76 mm

króciec / syfon VERTI 50

- Materiał
  Polipropylen
- Sitko
  Polipropylen
- Średnica odpływu
  fi 50 mm
- Wysokość
  57 mm

króciec / syfon VERTI 110

- Materiał
  Polipropylen
- Sitko
  Polipropylen
- Średnica odpływu
  fi 110 mm
- Wysokość
  57 mm

syfon pionowy CURLING

- Materiał
  Hostalen PP
  (Polipropylen 100%)
- Sitko
  Polipropylen
- Przepustowość
  55 l/min wg EN 1253
- Zasyfonowanie
  25 mm
- Średnica odpływu
  fi 50 mm
- Wysokość
  70 mm

syfony MCALPINE HC26-Wiper-65 N CD-HC26-65

- Materiał
  Polipropylen
- Sitko
  Polipropylen
- Przepustowość
  26 l/min wg EN 1253
- Zasyfonowanie
  20 mm
- Średnica odpływu
  fi 50 mm
- Wysokość
  68 mm

syfon MCALPINE **F** HC2730LCPN-PB

- Materiał
  Polipropylen
- Sitko
  Polipropylen
- Przepustowość
  31 l/min wg EN 1253
- Zasyfonowanie
  40 mm
- Średnica odpływu
  fi 50 mm
- Wysokość
  88 mm

syfon MCALPINE HC26-Wiper-V50-CD

- Materiał
  Polipropylen
- Sitko
  Polipropylen
- Przepustowość
  53 l/min wg EN 1253
- Zasyfonowanie
  20 mm
- Średnica odpływu
  fi 50 mm
- Wysokość
  132 mm

TABELA MOŻLIWYCH KONFIGURACJI

	INTENSI 316	PREMIUM	PREMIUM GLASS	PREMIUM ZK	PREMIUM ZK GLASS	PREMIUM OFFSET	PREMIUM SLIM	INVISIBLE	INVISIBLE ZK	INVISIBLE SLIM	ELITE	ELITE PVD	ELITE SLIM	ELITE SLIM BEAN
Wymiary podstawowe	400÷1200 400÷1500	500÷1200	500÷1200	500÷1200	500÷1200	500÷1200	500÷1200	500÷1200	500÷1200	500÷1200	500÷1200	500÷1200	500÷1200	500÷1200
Wymiary niestandardowe	✕	○	○	○	○	○	○	○	○	○	○	○	○	○
Mankiet	●	○	○	○	○	○	○	○	○	○	○	●	○	●
Mankiet zintegrowany	✕	○	○	○	○	○	○	○	○	○	○	○	○	○
Nóżki regulacyjne	●	○	○	○	○	○	○	○	○	○	○	●	○	●
Syfon SNAKE	✕	●	●	●	●	●	✕	●	●	✕	●	●	✕	✕
Syfon SNAKE 360	✕	●	●	●	●	●	✕	●	●	✕	●	●	✕	✕
Syfon DROP 35	✕	●	●	●	●	●	✕	●	●	✕	●	●	✕	✕
Syfon DROP 50	✕	●	●	●	●	●	✕	●	●	✕	●	●	✕	✕
Syfon pionowy CURLING	✕	●	●	●	●	●	✕	●	●	✕	●	●	✕	✕
Syfon poziomy McAlpine HC26	✕	●	●	●	●	●	✕	●	●	✕	●	●	✕	✕
Syfon BEAN	● *	✕	✕	✕	✕	✕	✕	✕	✕	✕	✕	✕	○	●
Syfon nierdzewny poziomy SMART TRAP	✕	○	○	○	○	○	●	○	○	●	○	○	●	✕
Syfon nierdzewny pionowy	✕	○	○	○	○	○	○	○	○	○	○	○	○	✕
Drugi syfon	✕	○	○	○	○	○	○	○	○	○	○	○	○	○
Podwójne odprowadzanie wody	●	✕	✕	✕	✕	✕	✕	✕	✕	✕	●	●	●	●
Powierzchnia poler / szlif / mat	●	●	● **	●	● **	●	●	● **	● **	● **	●	●	●	●
Zagięty kołnierz	✕	○	○	●	●	○	○	○	●	○	○	○	○	○

* Wersja **UNO** - syfon pojedynczy, wersja **DUO** - syfon podwójny.
** Rodzaj wykończenia powierzchni może różnić się w zależności od wybranego wariantu odpływu.
Dla Premium **Glass** i Premium **ZK Glass** wykończeniem jest szkło; dla **Invisible** wykończeniem jest okładzina (jej wybór jest w zakresie Klienta).

Więcej informacji znajdziesz na stronie z wybranym produktem.

● w standardzie ○ opcja dostępna za dopłatą ✕ opcja niedostępna

DOSTĘPNOŚĆ OPCJI

	VINYL FLOOR	MCR	CLASSIC	EYE-DRAIN	WP PREMIUM	WP CLASSIC	WP INVISIBLE	WP VINYL FLOOR	WIPER TOP
Wymiary podstawowe	500÷1200	500÷1200	500÷1200	500÷1200	100 x 100 120 x 120 150 x 150	100 x 100 120 x 120 150 x 150	100 x 100 120 x 120 150 x 150	120 x 120	120 x 120
Wymiary niestandardowe	○	○	○	○	×	×	×	×	×
Mankiet	●	●	×	●	○	×	○	●	●
Mankiet zintegrowany	○	○	×	○	○	×	○	×	×
Nóżki regulacyjne	●	●	○	○	○	×	○	○	×
Syfon SNAKE	●	●	●	×	×	×	×	×	×
Syfon SNAKE 360	●	●	●	×	●	●	●	●	×
Syfon DROP 35	●	●	●	×	●	●	●	●	×
Syfon DROP 50	●	●	●	×	●	●	●	●	×
Syfon pionowy CURLING	●	●	●	×	●	●	●	●	×
Syfon poziomy McAlpine HC26	●	●	●	●	●	●	●	●	×
Syfon BEAN	×	×	×	×	×	×	×	×	×
Syfon nierdzewny poziomy SMART TRAP	×	×	○	○	○	○	○	○	×
Syfon nierdzewny pionowy	×	×	○	○	○	○	○	○	×
Drugi syfon	○	○	○	○	×	×	×	×	×
Podwójne odprowadzanie wody	×	●	×	×	×	×	×	×	×
Powierzchnia poler / szlif / mat	● **	● **	●	● **	● **	●	● **	● **	●
Zagięty kołnierz	×	×	×	×	×	×	×	×	×

* Wersja **UNO** - syfon pojedynczy, wersja **DUO** - syfon podwójny.
** Rodzaj wykończenia powierzchni może różnić się w zależności od wybranego wariantu odpływu.
Dla Premium **Glass** i Premium **ZK Glass** wykończeniem jest szkło; dla **Invisible** wykończeniem jest okładzina (jej wybór jest w zakresie Klienta).
Więcej informacji znajdziesz na stronie z wybranym produktem.

● w standardzie ○ opcja dostępna za dopłatą × opcja niedostępna

ATEST HIGIENICZNY

Wszystkie odwodnienia prysznicowe firmy WIPER posiadają atest higieniczny Narodowego Instytutu Zdrowia Publicznego w ramach programu „Produkt z Atestem".

NARODOWY INSTYTUT ZDROWIA PUBLICZNEGO · PIB · PRODUKT Z ATESTEM

WIPER Sp. z o.o.
ul. Kolejowa 2
43-190 Mikołów

+48 (32) 738 5000
poczta@wiper.pl

www.wiper.pl