wiper®

592/PL/63

07/2026

CENNIK

odpływy | płyty podposadzkowe | systemy izolacji | ogrzewanie podłogowe | inne

CENNIK

Wszystkie ceny podane są netto w PLN. Opcje niestandardowe i rynienki ZKL, ZKP, ZKPL według indywidualnej wyceny i terminu. Producent zastrzega sobie prawo do wprowadzania zmian bez uprzedzenia.

SPIS TREŚCI

ODPŁYWY LINIOWE 4-6
(RYNIENKI, RYNIENKI SLIM, VINYL FLOOR, INTENSI 316, MCR, EYE-DRAIN)

ODPŁYWY PUNKTOWE 7
(WPUSTY, MANKIETY IZOLACYJNE)

SYFONY I AKCESORIA 8
(SYFONY, AKCESORIA)

BRODZIKI POSADZKOWE 9
(SOLID EYE - BRODZIK)

BRODZIKI PODPOSADZKOWE 9-11
(SHOWERLAY ONEWAY, SHOWERLAY LINE, SHOWERLAY POINT, SHOWERBASE LINE, SHOWERBASE POINT)

SYSTEMY IZOLACYJNE 12
(ZESTAW USZCZELNIAJĄCY, MATA ISOL-ONE, TAŚMA ISOL-ONE, PŁYNNA FOLIA, ROZTWÓR GRUNTUJĄCY, MATY I NAROŻNIKI IZOLUJĄCE)

KABINY PRYSZNICOWE 13
(KABINY VERRE BRIGHT, KABINY VERRE BLACK)

OGRZEWANIE PODŁOGOWE 14-15
(SUNFLOOR MAT, SUNFLOOR ALU, SUNFLOOR FOIL, ZESTAW MONTAŻOWY, AKCESORIA DO ZESTAWU, STEROWNIKI)

MATY WYGŁUSZAJĄCE 15
(MATA WIPER SOUND STOP)

WARUNKI GWARANCJI 16

PRODUKT Z ATESTEM 17

ceny netto PLN

ODPŁYWY LINIOWE

RYNIENKI (rynna + ruszt + syfon)

TYP [mm]	PREMIUM (ZONDA, MISTRAL, SIROCCO, TIVANO) [szlif/poler/mat]	PREMIUM (PURE, PONENTE, REVERS) [szlif/poler/mat]	PREMIUM ZK (ZONDA, MISTRAL, SIROCCO, TIVANO) [szlif/poler/mat]	PREMIUM ZK (PURE, PONENTE, REVERS) [szlif/poler/mat]	INVISIBLE	ELITE (PONENTE, PURE, ZONDA, MISTRAL, SIROCCO, TIVANO) [szlif/poler/mat]	CLASSIC (ZONDA, MISTRAL, SIROCCO, TIVANO) [szlif/poler/mat]	CLASSIC (PONENTE, PURE) [szlif/poler/mat]
500	722	795	1142	1214	722	909	584	656
600	779	847	1200	1272	779	966	633	701
700	836	904	1257	1330	836	1023	680	748
800	895	962	1315	1389	895	1082	729	795
900	952	1020	1374	1447	952	1139	774	842
1000	1012	1078	1432	1504	1012	1197	822	888
1100	1068	1135	1490	1562	1068	1255	868	935
1200	1126	1195	1549	1621	1126	1314	914	982

Cena uwzględnia syfon SNAKE w standardzie. Pozostałe: Drop 35 / Drop 50 / McAlpine opcja do wyboru, należy zgłosić przy zamówieniu. Za syfon Snake 360 / Curling obowiązuje dopłata +43 zł.
Do powyższych odpływów można dokupić mankiet izolacyjny i nóżki regulacyjne. Zalecane.
Jeśli chcesz gotowy komplet zamów zestaw NEW!

RYNIENKI SLIM

TYP [mm]	PREMIUM SLIM (PONENTE, PURE, MISTRAL, SIROCCO) [szlif/poler/mat]	ELITE SLIM (PONENTE, PURE,SIROCCO) [szlif/poler/mat]	INVISIBLE SLIM
500	1016	1128	1016
600	1073	1184	1073
700	1129	1241	1129
800	1189	1301	1189
900	1245	1358	1245
1000	1304	1416	1304
1100	1362	1474	1362
1200	1420	1532	1420

MANKIETY IZOLACYJNE

TYP [mm]	PREMIUM, PREMIUM SLIM, INVISIBLE, INVISIBLE SLIM, VINYL FLOOR	ELITE, ELITE SLIM	PREMIUM ZK
500	69	91	127
600	74	98	140
700	81	105	154
800	90	113	167
900	97	120	181
1000	105	128	195
1100	114	137	208
1200	121	144	222

MANKIETY IZOLACYJNE ZINTEGROWANE

PREMIUM, PREMIUM SLIM, INVISIBLE, INVISIBLE SLIM	ELITE, ELITE SLIM	PREMIUM ZK
111	132	190
117	140	203
124	148	217
131	155	230
138	162	244
148	171	258
157	179	271
164	186	285

Do powyższych odpływów można dokupić mankiet izolacyjny i nóżki regulacyjne. Zalecane.
Jeśli chcesz gotowy komplet zamów zestaw NEW!

VINYL FLOOR
(do podłóg elastycznych np. winyl)

(PONENTE, LINE, MISTRAL, ZONDA, BUBBLE, SPRINKLE) [szlif]

TYP [mm]	500	600	700	800	900	1000	1100	1200
	1122	1192	1262	1335	1405	1477	1549	1620

*podana cena dotyczy pełnego zestawu. Vinyl Floor jest dostępny tylko w zestawach NEW

ceny netto PLN

MCR
(do posadzek np. mikrocement)

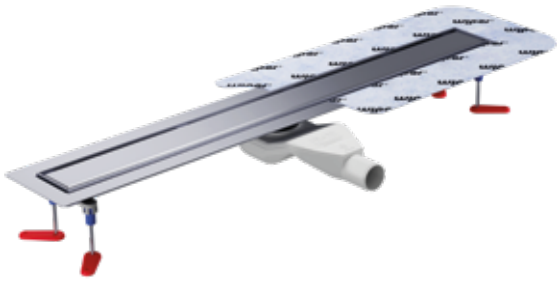

KRATKA REVERS

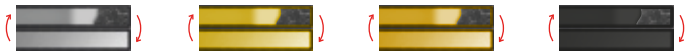

TYP [mm]	SILVER (srebrny) [szlif/mat]	GOLD (złoty) [szlif/mat]	HONEY GOLD (miodowy złoty) [szlif//mat]	GRAPHITE BLACK (czarny) [szlif/mat]
500	1151	2688	2688	2688
600	1219	2835	2835	2835
700	1287	2982	2982	2982
800	1357	3129	3129	3129
900	1425	3276	3276	3276
1000	1494	3423	3423	3423
1100	1564	3570	3570	3570
1200	1634	3717	3717	3717

*podana cena dotyczy pełnego zestawu. MCR jest dostępny tylko w zestawach NEW Kolory PVD - NOWOŚĆ! Zapytaj o dostępność.

INTENSI 316

LIN
LAN

TYP [mm]		SILVER (srebrny) [szlif/poler/mat]	BRIGHT GOLD (jasny złoty) [szlif/poler/mat]	GOLD (złoty) [szlif/poler/mat]	HONEY GOLD (miodowy złoty) [szlif/poler/mat]	COPPER (miedziany) [szlif/poler/mat]	GUN METAL (stalowoszary) NOWOŚĆ [szlif/poler/mat]	GRAPHITE BLACK (czarny) [szlif/poler/mat]
UNO	1200	1794	2537	2537	2537	2537	2537	2537
DUO	1200	1947	2690	2690	2690	2690	2690	2690
UNO	1500	2207	3445	3445	3445	3445	3445	3445
DUO	1500	2360	3599	3599	3599	3599	3599	3599

*podana cena dotyczy pełnego zestawu

EYE-DRAIN
w zestawie rynna, syfon F, mankiet izolacyjny, nóżki regulacyjne

TYP [mm]	EYE-DRAIN A1	EYE-DRAIN A2	EYE-DRAIN A2L	EYE-DRAIN A4
600	3442	3442	5790	5790
700	3833	3833	6571	6571
800	4225	4225	7353	7353
900	4615	4615	8136	8136
1000	5006	5006	8917	8917
1100	5399	5399	9701	9701
1200	5790	5790	10482	10482

EYE-DRAIN A0
1095

ceny netto PLN

ELITE PVD - NOWOŚĆ

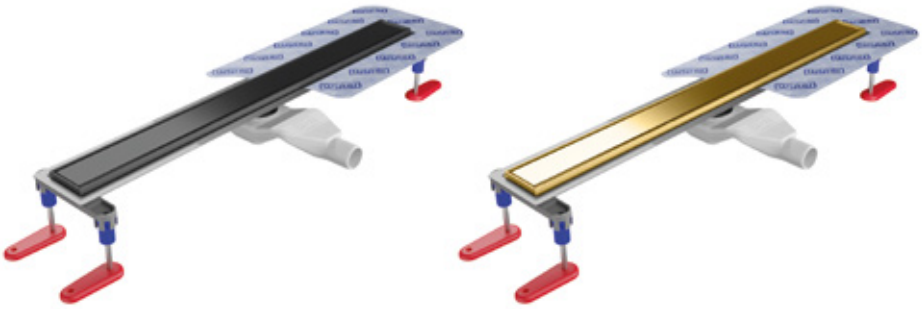

KRATKA REVERS

TYP [mm]	GOLD (złoty) [szlif/poler]	GRAPHITE BLACK (czarny) [szlif/mat]
500	1424	1424
600	1482	1482
700	1649	1649
800	1709	1709
900	1870	1870
1000	1931	1931
1100	2131	2131
1200	2192	2192

*podana cena dotyczy pełnego zestawu. ELITE PVD jest dostępny tylko w zestawach NEW Kolory PVD - NOWOŚĆ! Zapytaj o dostępność.

ELITE SLIM BEAN - NOWOŚĆ

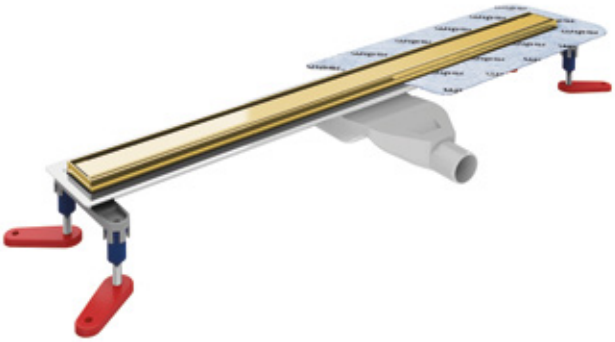

KRATKA REVERS

TYP [mm]	SILVER (srebrny) [szlif/poler/mat]	GOLD (złoty) [szlif/poler]	GRAPHITE BLACK (czarny) [szlif/mat]
500	1061	1424	1424
600	1122	1482	1482
700	1185	1649	1649
800	1248	1709	1709
900	1311	1870	1870
1000	1375	1931	1931
1100	1438	2131	2131
1200	1502	2192	2192

*podana cena dotyczy pełnego zestawu. ELITE SLIM BEAN jest dostępny tylko w zestawach NEW Kolory PVD - NOWOŚĆ! Zapytaj o dostępność.

PREMIUM OFFSET - NOWOŚĆ

KRATKA REVERS

TYP [mm]	PREMIUM OFFSET (REVERS) [szlif]
500	996
600	1051
700	1114
800	1176
900	1238
1000	1304
1100	1366
1200	1431

*podana cena dotyczy pełnego zestawu. PREMIUM OFFSET jest dostępny tylko w zestawach NEW

ceny netto PLN

ODPŁYWY PUNKTOWE

WPUSTY

TYP / [mm]	WP CLASSIC [szlif/mat]	WP CLASSIC [poler]	WP PREMIUM [szlif/mat]	WP PREMIUM [poler]	WP INVISIBLE	VINYL FLOOR [szlif]
kratki	PURE, PONENTE, ZONDA, MISTRAL, SIROCCO, TIVANO					PONENTE
100 x 100	229	260	263	294	263	---
120 x 120	296	344	345	393	345	515
150 x 150	369	446	427	504	427	---
150 x 150 z syfonem F*	476	551	534	609	---	---

*syfon F Ø90
Wybrane wpusty dostępne w zestawach NEW.
Cena uwzględnia syfon DROP 35 w standardzie. Pozostałe: DROP 50 / McAlpine opcja do wyboru, należy zgłosić przy zamówieniu. Za syfon Snake 360 / Curling obowiązuje dopłata +43 zł.
Uwaga! Classic, Premium i Invisible niedostępne z syfonem SNAKE. Opcja Ponente dostępna tylko z syfonem McAlpine.

MANKIETY IZOLACYJNE

ZINTEGROWANE

WP PREMIUM INVISIBLE	WP PREMIUM INVISIBLE
32	59
37	64
40	67
40	67

TYP / elementy	WIPER TOP [szlif/mat]	WIPER TOP [poler]
kratki	BREVA, ZONDA, MISTRAL, SIROCCO, TIVANO	
wpust	321	396
mankiet	86	86
kołnierz	67	67
zestaw (wpust + mankiet + kołnierz)	434	511

*Powyższa wizualizacja przedstawia odpływ punktowy WP PREMIUM z kratką SIROCCO.

SYFONY I AKCESORIA

SYFONY

brodzikowy

brodzikowy

BRIDGE 90	BRIDGE 90 (czarny)	SNAKE	SNAKE 360 **NOWOŚĆ**	DROP35	DROP50	CURLING (pionowy)
130	130	86	130	86	86	130

*Przy wysyłce samych akcesoriów koszt dostawy wynosi 25 zł netto

AKCESORIA

NÓŻKI REGULACYJNE PCL-1	DRY TRAP (suchy syfon SNAKE)	DRY TRAP (suchy syfon DROP 35)	OSŁONA (syfon SNAKE)	TRÓJNIK F	TRÓJNIK Y	KRÓCIEC ø50	KRÓCIEC ø110
94	67	67	73	91	160	80	80

*Przy wysyłce samych akcesoriów koszt dostawy wynosi 25 zł netto

RURKA INSPEKCYJNA	SITKO	SITKO + RURKA	KLUCZYK DO RUSZTU
31	27	53	31

*Przy wysyłce samych akcesoriów koszt dostawy wynosi 25 zł netto

ceny netto PLN

BRODZIK POSADZKOWY

SOLID EYE - BRODZIK

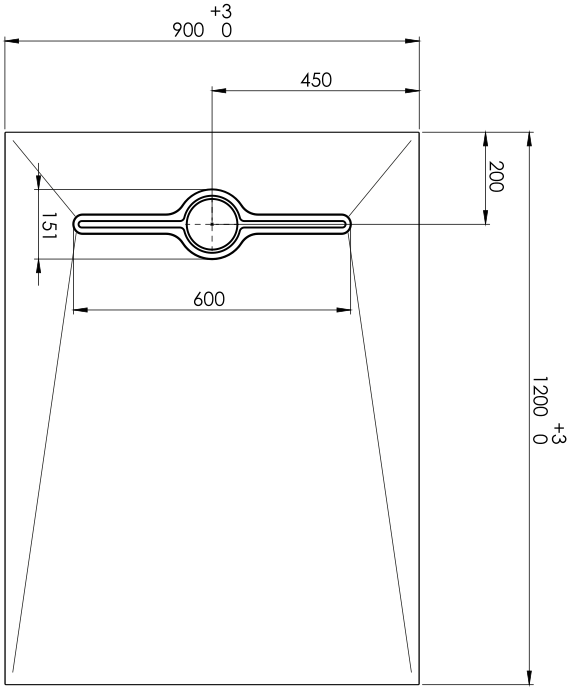

Elementy zestawu:
1. brodzik kompozytowy
2. maskownica Eye, stal nierdzewna polerowana
3. syfon BRIDGE 90, 100% polipropylen

[mm]	cena netto
1200 x 900	2374

BRODZIKI PODPOSADZKOWE

SHOWERLAY ONE WAY

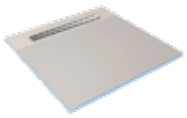

W zestawie:
– płyta OneWay,
– rynna PREMIUM z kratką (należy wybrać wzór i powierzchnię),
– syfon DROP 35 w standardzie.
Pozostałe: DROP 50 / McAlpine opcja do wyboru, należy zgłosić przy zamówieniu.
Uwaga: Niedostępne z syfonem SNAKE.

Y [mm]	X [mm]	L [mm]	gr. 30 mm	gr. 40 mm
800	800	500	1358	1392
1200	800	500	1852	1909
1500	800	500	1906	1969
900	900	600	1587	1630
1200	900	600	1891	1939
1400	900	600	2051	2115
1500	900	600	2109	2178
1600	900	600	2198	2273
1700	900	600	2289	2371
1850	900	600	2420	2506
1000	1000	700	1824	1877
1000	1200	700	2047	2108
1000	1500	700	2350	2426
1200	1200	900	2366	2441

PONENTE/PURE	+ 67

*czas realizacji zamówienia ok. 5-10 dni roboczych

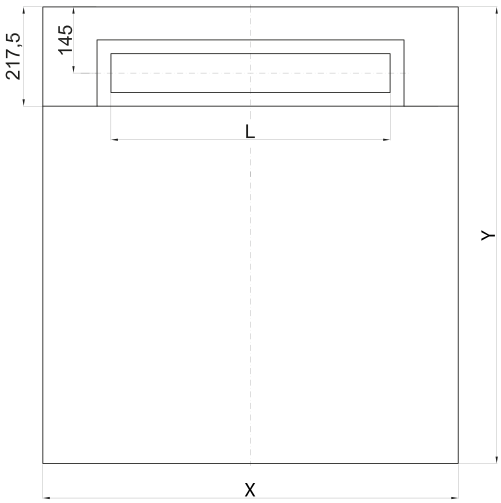

SHOWERLAY LINE

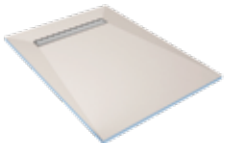

w zestawie:
– płyta SHOWERLAY,
– rynna PREMIUM z kratką (należy wybrać wzór i powierzchnię),
– syfon DROP 35 w standardzie.
Pozostałe: DROP 50 / McAlpine opcja do wyboru, należy zgłosić przy zamówieniu.
Uwaga: Niedostępne z syfonem SNAKE.

Y [mm]	X [mm]	L [mm]	gr. 20 mm	gr. 30 mm	gr. 40 mm
800	800	500	1325	1358	1392
900	900	600	1546	1587	1630
1000	1000	700	1772	1824	1877
1200	800	500	1796	1852	1909
1200	900	600	1840	1891	1939
1200	1200	900	2289	2366	2441
1500	800	500	–	1906	1969
1500	900	600	–	2109	2178
1600	900	600	–	2198	2273
1700	900	600	–	2289	2371
1850	900	600	–	2420	2506

PONENTE/PURE	+ 67

*czas realizacji zamówienia ok. 5-10 dni roboczych

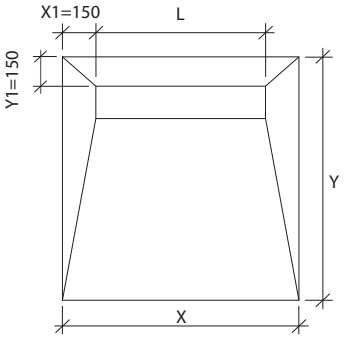

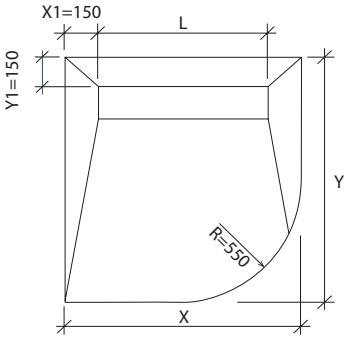

SHOWERLAY POINT

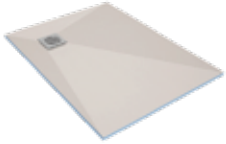

w zestawie:
– płyta SHOWERLAY,
– wpust z kratką(należy wybrać wzór i powierzchnię),
– syfon DROP 35 w standardzie.
Pozostałe: DROP 50 / McAlpine opcja do wyboru, należy zgłosić przy zamówieniu.
Uwaga: Niedostępne z syfonem SNAKE.

Y [mm]	X [mm]	L [mm]	gr. 20 mm	gr. 30 mm	gr. 40 mm
800	800	120	899	934	968
900	900	120	1066	1108	1151
1000	1000	120	1237	1289	1342
1200	800	120	1160	1211	1261
1200	900	120	1316	1373	1430
1200	1200	120	1644	1719	1794
1500	800	120	–	1484	1546
1500	900	120	–	1630	1699
1600	900	120	–	1719	1794
1700	900	120	–	1810	1892
1850	900	120	–	1939	2027

opcja: WP150 z syfonem F (Ø90)	+ 183

*czas realizacji zamówienia ok. 5-10 dni roboczych

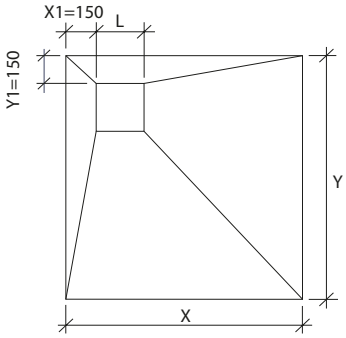

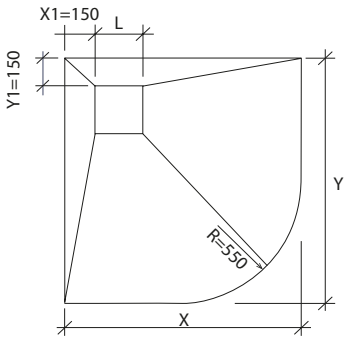

SHOWERBASE LINE

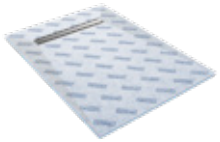

w zestawie:
– płyta SHOWERBASE,
– rynna PREMIUM z kratką (należy wybrać wzór i powierzchnię),
– syfon DROP 35 w standardzie.
Pozostałe: DROP 50 / McAlpine opcja do wyboru, należy zgłosić przy zamówieniu.
Uwaga: Niedostępne z syfonem SNAKE.

Y [mm]	X [mm]	L [mm]	gr. 20 mm	gr. 30 mm	gr. 40 mm
800	800	500	1245	1280	1314
900	900	600	1446	1488	1529
1000	1000	700	1650	1702	1755
1200	800	500	1664	1721	1777
1200	900	600	1694	1745	1794
1200	1200	900	2115	2191	2266
1500	800	500	–	1759	1821
1500	900	600	–	1945	2015
1600	900	600	–	2024	2099
1700	900	600	–	2103	2184
1850	900	600	–	2217	2305

PONENTE/PURE	+ 67

*czas realizacji zamówienia ok. 5-10 dni roboczych

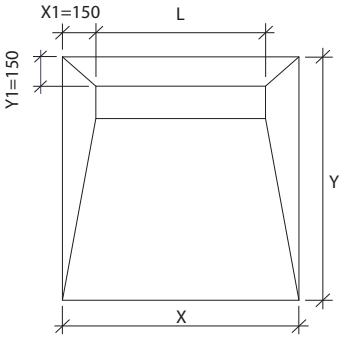

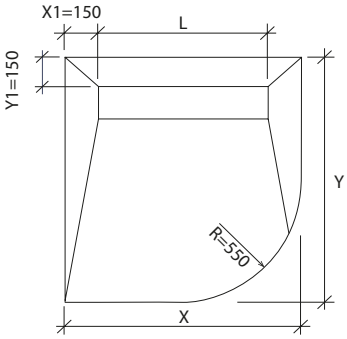

SHOWERBASE POINT

w zestawie:
– płyta SHOWERBASE,
– wpust z kratką(należy wybrać wzór i powierzchnię),
– syfon DROP 35 w standardzie.
Pozostałe: DROP 50 / McAlpine opcja do wyboru, należy zgłosić przy zamówieniu.
Uwaga: Niedostępne z syfonem SNAKE.

Y [mm]	X [mm]	L [mm]	gr. 20 mm	gr. 30 mm	gr. 40 mm
800	800	120	827	861	894
900	900	120	972	1013	1055
1000	1000	120	1121	1173	1226
1200	800	120	1054	1105	1155
1200	900	120	1189	1245	1302
1200	1200	120	1474	1550	1625
1500	800	120	–	1342	1404
1500	900	120	–	1471	1542
1600	900	120	–	1550	1625
1700	900	120	–	1630	1709
1850	900	120	–	1743	1830

opcja: WP150 z syfonem F (Ø90)	+ 183

*czas realizacji zamówienia ok. 5-10 dni roboczych

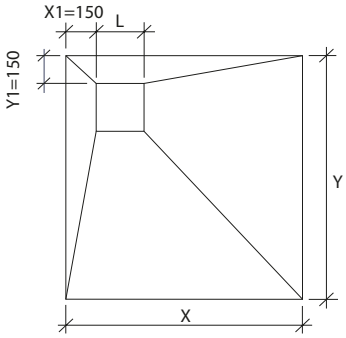

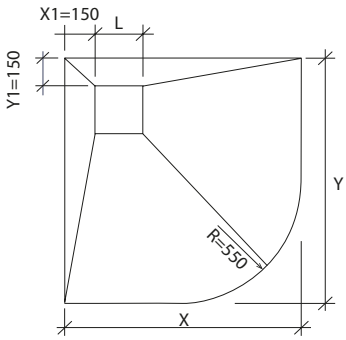

SYSTEMY IZOLACYJNE

ZESTAW USZCZELNIAJĄCY

W zestawie:
- 4 kg płynna folia
- 1 l roztwór gruntujący
- 10 m taśma uszczelniająca
- 2 szt. kołnierze na rury
- 2 szt. narożniki NW

ZESTAW
506

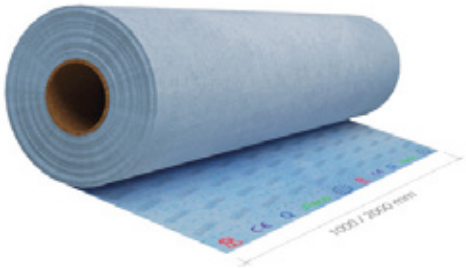

MATA ISOL-ONE

	ISOL-ONE M100 (szer. 100 cm)	ISOL-ONE M200 (szer. 200 cm)
mb	61	125
rolka 30 m	1709	3539

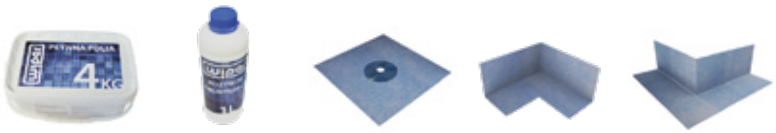

płynna folia 4 kg	roztwór gruntujący 1 l	ISOL-ONE O	ISOL-ONE NW	ISOL-ONE NZ
217	35	22	12	12

TAŚMA ISOL-ONE

	ISOL-ONE T (szer. 12 cm)
mb	10
rolka 50 m	484

KABINY PRYSZNICOWE

VERRE BRIGHT

A	H	B* max	ceny netto PLN kolpl.
50	200	120	2027
60	200	120	2106
70	200	120	2185
80	200	120	2263
90	200	120	2341
100	200	120	2419
110	200	120	2497
120	200	120	2575
130	200	120	2732
140	200	120	2888
150	200	120	3044
160	200	120	3200

* maksymalna długość wspornika
Doliczane koszty transportu

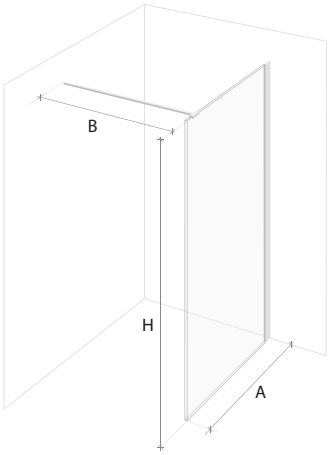

VERRE BLACK

A	H	B* max	ceny netto PLN kolpl.
50	200	120	2254
60	200	120	2333
70	200	120	2412
80	200	120	2491
90	200	120	2568
100	200	120	2647
110	200	120	2724
120	200	120	2803
130	200	120	2959
140	200	120	3115
150	200	120	3271
160	200	120	3427

* maksymalna długość wspornika
Doliczane koszty transportu

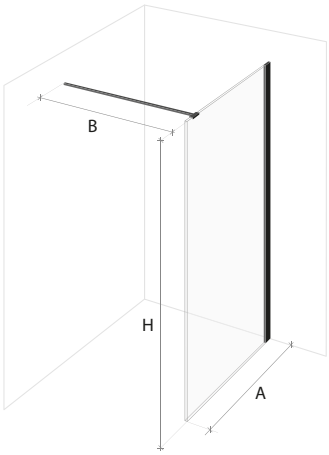

OGRZEWANIE PODŁOGOWE

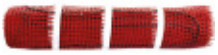

SUNFLOOR MAT
(MATA GRZEWCZA)

rozmiar [m²]	dł. [m]	szer. [cm]	moc	cena netto
1	2	50	150 W	283
1,5	3	50	225 W	325
2	4	50	300 W	387
2,5	5	50	375 W	452
3	6	50	450 W	500
3,5	7	50	525 W	562
4	8	50	600 W	611
4,5	9	50	675 W	669
5	10	50	750 W	718
6	12	50	900 W	847
7	14	50	1050 W	983
8	16	50	1200 W	1124
9	18	50	1350 W	1279
10	20	50	1500 W	1351
12	24	50	1800 W	1532
15	30	50	2250 W	1933
20	40	50	3000 W	2611

*do tej maty możesz dokupić sterownik WiFi lub sterownik manualny

Charakterystyka ogólna:
- długość: 2 ÷ 40 m
- szerokość: 50 cm
- grubość: poniżej 4 mm

SUNFLOOR ALU
(ALUMINIOWA MATA GRZEWCZA)

***NA ZAMÓWIENIE**

rozmiar [m²]	dł. [m]	szer. [cm]	moc	cena netto
1	2	50	140 W	310
2	4	50	280 W	496
3	6	50	420 W	677
4	8	50	560 W	868
5	10	50	700 W	1029
6	12	50	840 W	1279
7	14	50	980 W	1483
8	16	50	1120 W	1535
9	18	50	1260 W	1733
10	20	50	1400 W	1928

*do tej maty możesz dokupić sterownik WiFi lub sterownik manualny
*do tego zestawu możesz dokupić podkłady izolacyjne
*czas realizacji zamówienia ok. 7-14 dni roboczych

Charakterystyka ogólna:
- długość: 2 ÷ 20 m
- szerokość: 50 cm
- grubość: poniżej 4 mm

SUNFLOOR FOIL
(FOLIA GRZEWCZA NA PODCZERWIEŃ)

rozmiar [m²]	dł. [m]	szer. [cm]	moc	cena netto
5	8,4	60	600 W	970
10	16,8	60	1200 W	1419
15	25	60	1800 W	1869

*do tej maty możesz dokupić sterownik WiFi lub sterownik manualny
*do zestawu Sunfloor FOIL możesz dokupić podkłady izolacyjne, folię paro-izolacyjną oraz inne elementy montażowe.

Charakterystyka ogólna:
- długość: 8,4÷25 m
- szerokość: 60 cm
- grubość: 0,3 mm

Skład zestawu:
- folia grzewcza
- przewody zasilające podwójnie izolowane 2 x 15 m
- konektory - 10 szt.
- taśma PP (66 m.b.)
- taśma izolacyjna samowulkanizująca (1,5 m.b.)
- zaciskarka

ZESTAW MONTAŻOWY
(NA 10 M2 DO SUNFLOOR FOIL)

ZESTAW
220

Zestaw montażowy zawiera:
- przewód podwójnie izolowany niebieski 15 m
- przewód podwójnie izolowany czarny 15 m
- konektory zaciskowe 10 szt.
- rurka elastyczna na przewód (peszel)
- taśma izolacyjna samowulkanizująca
- taśma PVC

ZACISKARKA	PODKŁADY IZOLACYJNE POD PANELE 6 m2 (10 szt.) grubość 6mm	FOLIA PAROIZOLACYJNA (12 m2)
133	176	124

STEROWNIKI

TYP	cena netto
C16 biały	560
C16 czarny	560
F32	593
CX20	451
On/Off manualny	348

C16

F32

CX20

Manual ON/OFF

MATY WYGŁUSZAJĄCE

WIPER SOUND STOP

[cm]	cena netto
125 x 125 x 0,6	245

WARUNKI GWARANCJI

1. Gwarancja jest zobowiązaniem producenta, firmy Wiper Sp. z o.o., do nieodpłatnego usunięcia wad fizycznych sprzedanego produktu. Czas gwarancji, 25 lat (brodzik Solid Eye - 5 lat, sterowniki i czujniki - 2 lata), liczony jest od daty zakupu podanej na fakturze lub paragonie.

2. Kolor powłoki PVD może nieznacznie różnić się od przedstawianych we wzorniku, wynika to z samej technologii PVD. Dodatkowy wpływ na postrzeganie koloru będą mieć czynniki jak: oświetlenie przedmiotu, wielkość próbki, tło czy struktura. Różnica koloru nie jest podstawą do reklamacji.

3. Producent gwarantuje, że zakupiony produkt został wyprodukowany zgodnie z zatwierdzonym projektem, posiada właściwości podane w karcie technicznej i jest wolny od wad, posiada parametry techniczne określone dla tego typu produktów oraz spełnia normy wymienione w Deklaracji Zgodności.

4. Podstawą gwarancji jest dokument zakupu faktura, paragon.

5. Gwarancja udzielana jest na osobę/firmę znajdującą się na fakturze.

6. Niniejsza gwarancja nie obejmuje produktów, w których uszkodzenia powstały na skutek:

6.1 – niewłaściwej obsługi lub eksploatacji i konserwacji niezgodnej z przeznaczeniem,
6.2 – mechaniczne uszkodzenia produktu po zakupie, w czasie transportu, przechowywania oraz zarysowania w trakcie użytkowania,
6.3 – montażem niezgodnym z instrukcją montażu zalecaną przez producenta, próbą zmian technicznych lub próbą ingerencji w strukturę i integralność produktu po jego zakupie, oraz użytkowania produktu po stwierdzeniu jego wadliwego działania,
6.4 – działania środków chemicznych nieobjętych odpornością dla materiału o symbolu 0H18N9/0H18N10 wg norm europejskich EN10088-1, EN10088-2, EN10088-3,
6.5 – uszkodzeń wywołanych wypadkami losowymi i katastrofami naturalnymi.

7. Gwarancja dotyczy zakupionego produktu i nie obejmuje prawa do domagania się zwrotów kosztów lub opłacenia szkód spowodowanych wadliwym działaniem produktu. Takowe mogą być rozstrzygane wyłącznie na drodze sądowej zgodnie z właściwymi obowiązującymi przepisami prawa.

8. Firma Wiper zobowiązuje się do rozpatrzenia zgłoszenia reklamacyjnego w ciągu 14 dni roboczych od jego zarejestrowania.

9. W przypadku uznania reklamacji producent zobowiązuje się do wymiany całego produktu lub jego wadliwej części w ciągu 14 dni roboczych od uznania reklamacji. Wybór należy do producenta i nie wymaga zgody reklamującego.

10. Wszelkie roszczenia gwarancyjne należy składać u sprzedawcy towaru.

*W przypadku niedostępności towaru czas realizacji zamówienia może wynosić do 10 dni roboczych

ATEST HIGIENICZNY

Wszystkie odwodnienia prysznicowe firmy WIPER posiadają atest higieniczny Narodowego Instytutu Zdrowia Publicznego w ramach programu „Produkt z Atestem".

NARODOWY INSTYTUT ZDROWIA PUBLICZNEGO · PIB ·

PRODUKT Z ATESTEM

wiper®

wiper®

WIPER Sp. z o.o.
ul. Kolejowa 2
43-190 Mikołów

+48 (32) 738 5000
poczta@wiper.pl

www.wiper.pl